C.5

Mapy lub szkice sytuacyjne oraz rysunki charakterystyczne dotyczące umiejscowienia operacji – w przypadku, gdy projekt budowlany nie jest przedkładany

– oryginał lub kopia[8]

Rysunki charakterystyczne

Szkic umiejcowienia operacji
Blizyn, obreb 0001, dzialka 1538/

PŁACZKÓW

PROJEKT ZAGOSPODAROWANIA TERENU

rys.1.

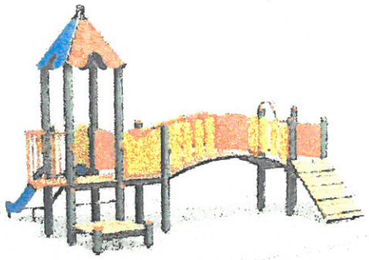

A. zestaw ROMEK /20003/

B. Huśtawka Bocianie Gniazdo /10031/

C. Huśtawka podwójna Wahadłowa /30017/

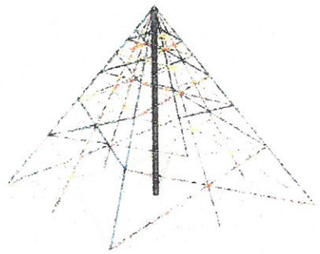

D. Piramidy wspinaczkowe MIDI 3,5m /4641-2/

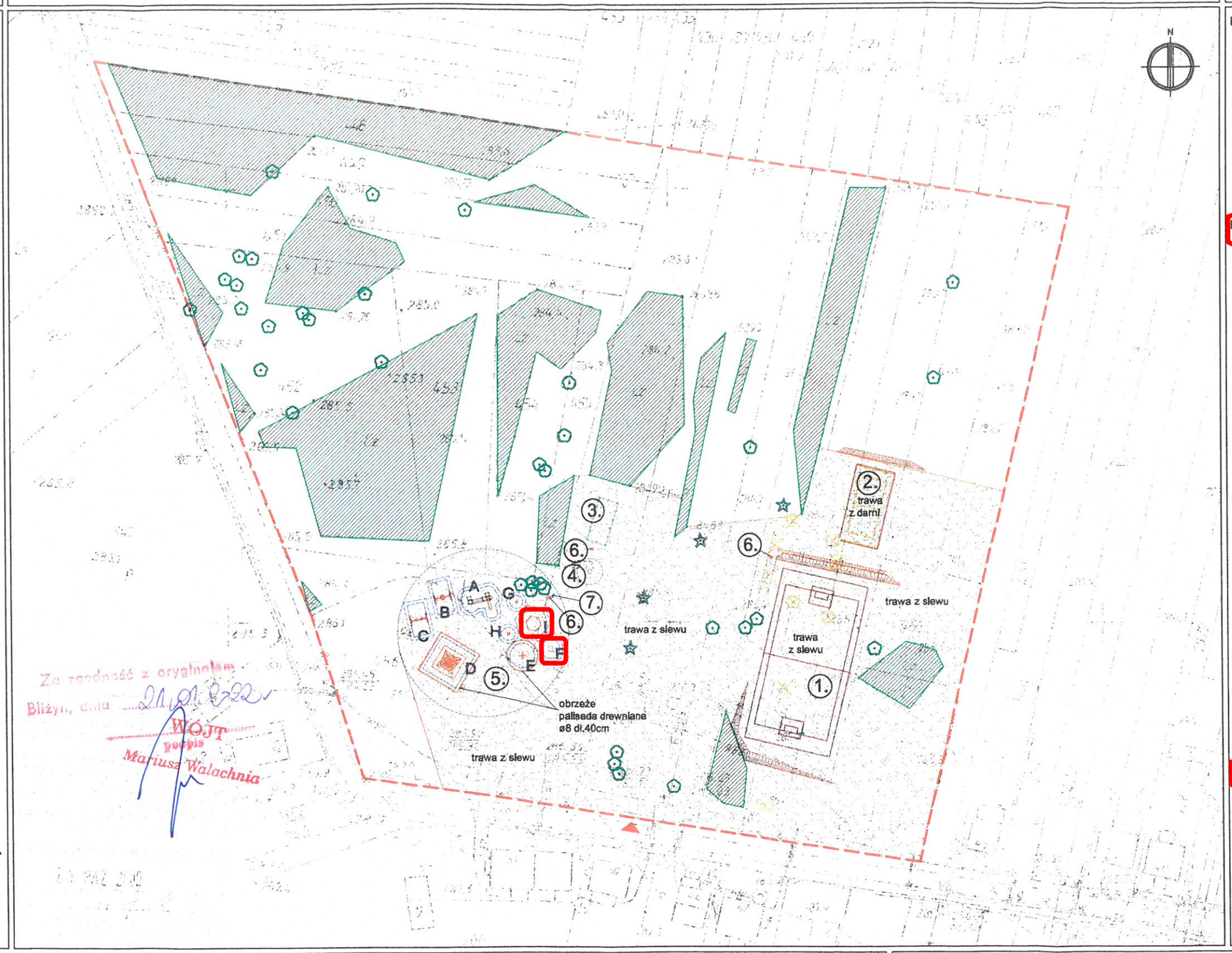

E. Karuzela czteroramienna /0484/

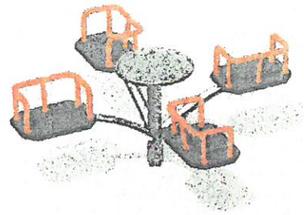

F. Huśtawka na sprężynie TUBA /9008/

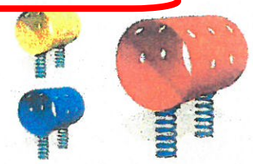

G. Huśtawka na sprężynie kiwak z HDPE FOKA /3280/

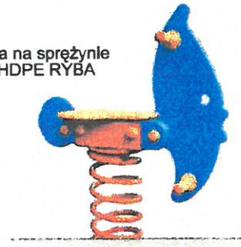

H. Huśtawka na sprężynie kiwak z HDPE RYBA /4020/

I. Plaskownica sześciokątna bok 1,8m /10028/

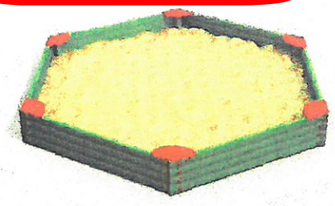

Oznaczenie symboli na planszy:

- piasek
- trawniki z darni
- trwaniki z slewu

1. Boisko do piłki nożnej
2. Boiska do siatkówki, badmintona
3. Altana z grillem
4. Miejsce na ognisko
5. Plac zabaw
6. Kosz na śmieci
7. Regulamin placu zabaw

- istniejące drzewa liściaste
- istniejące drzewa iglaste
- istniejące grupy drzew
- drzewa i krzewy do usunięcia
- granica opracowania
- planowane wejścia na teren
- urządzenia placu zabaw
- strefa funkcjonalna urządzenia
- strefa użytkowania urządzenia

NAZWA I ADRES INWESTYCJI:

Budowa boisk sportowych i placu zabaw w Płaczkowie
gmina Bliżyn.
Nr ew. dz.: 448 - 468

INWESTOR: Gmina Bliżyn ul. Kościuszki 79a 26-120 Bliżyn

OGRODY
„OGRODY" S.C. J.Nowak, A.Skrzypczak
25-326 Kielce, ul. Leszczyńska 64/13,
tel./fax: 41 361 94 24
email: biuro@ogrody.kielce.pl
NIP: 657-23-84-803 REGON: 292349265

	IMIĘ I NAZWISKO:	PODPIS	DATA	STADIUM	SKALA
PROJEKTOWAŁ:	mgr inż. arch. Marcin Kowalski nr uprawnień: SW-28/2006		31.12.2009	BUD-WYK	1 : 1000
OPRACOWAŁ:	mgr inż. Joanna Lewandowska			BRANŻA:	NR RYSUNKU:
SPRAWDZIŁ:	-			BUDOWLANA	1.

TYTUŁ RYSUNKU: PROJEKT ZAGOSPODAROWANIA TERENU

E.1

Projekt budowlany dla infrastruktury rekreacyjnej w miejscowości Odrowążek i Kopcie

PROJEKT BUDOWLANY

PROJEKT ZAGOSPODAROWANIA TERENU

PROJEKT ARCHITEKTONICZNO-BUDOWLANY

BUDOWA INFRASTRUKTURY TURYSTYCZNO-REKREACYJNEJ (MIEJSCA INTEGRACJI) W MIEJSCOWOŚCI ODROWĄŻEK, DZ. NR EWID. 521/4, OBRĘB EWID. 0014 (ODROWĄŻEK), JEDNOSTKA EW. 261002_2 (GM. BLIŻYN)

Kategoria obiektu: VIII

INWESTOR:
Gmina Bliżyn
ul. Kościuszki 79a
26-120 Bliżyn

WYKONAWCA:
SPIINWEST Mariusz Pająk
ul. 1 Maja 34/7
26-110 Skarżysko-Kamienna

PROJEKTANT:
ARCHITEKTURA:
mgr inż. arch. Grzegorz Zarzycki
upr. SW – 45/2008

KONSTRUKCJA:
mgr inż. Marcin Nosek
upr. SWK/0111/POOK/06

OPRACOWANIE:
mgr inż. arch. Olga Stępień

Za zgodność z oryginałem
Bliżyn, dnia 21.01.2022
podpis
WÓJT
Mariusz Walachnia

Kielce, grudzień 2016r.

ZAWARTOŚĆ OPRACOWANIA:

A. CZĘŚĆ OPISOWA

1. Opis do projektu zagospodarowania terenu
2. Opis techniczny
3. Informacja BIOZ

B. CZĘŚĆ GRAFICZNA

1. Rys. nr 1A – Projekt zagospodarowania terenu 1:500
2. Rys. nr 1B – Projekt zagospodarowania terenu z zielenią 1:500
3. Rys. nr 2 – Projekt zagospodarowania terenu - WYNIESIENIE 1:200
4. Rys. nr 3 – Altana - rzut przyziemia, rzut fundamentów 1:50
5. Rys. nr 4 – Altana - rzut więźby dachowej 1:50
6. Rys. nr 5 – Altana - rzut dachu 1:50
7. Rys. nr 6 – Altana - przekrój A-A 1:50
8. Rys. nr 7 – Altana – widok elewacji frontowej 1:50
9. Rys. nr 8 – Altana – elewacja zachodnia, elewacja północna 1:50
10. Rys. nr 9 – Altana – elewacja wschodnia, elewacja południowa 1:50
11. Rys. nr 10 – Hotel dla owadów 1:25
12. Rys. nr 11 – Konstrukcja nawierzchni z kostki brukowej betonowej 1:20
13. Rys. nr 12 – Tablica edukacyjna 1:25
14. Rys. nr 13 – Kosze na śmieci do selektywnej zbiórki odpadów 1:25
15. Rys. nr 14 – Ogrodzenie 1:25

C. ZAŁĄCZNIKI

1. Załącznik nr 1 – Karty katalogowe proj. urządzeń
2. Załącznik nr 2 – Obliczenia konstrukcyjne
3. Załącznik nr 3 – Mapa sytuacyjno - wysokościowa
4. Załącznik nr 4 – Oświadczenie, zaświadczenie, uprawnienia projektanta

Opis do projektu zagospodarowania terenu

1.0 Przedmiot inwestycji

Przedmiotem opracowania jest projekt miejsca integracji w miejscowości Odrowążek, dz. nr ewid. 521/4, obręb ewid. 0017 Odrowążek, Jednostka ewid. 261002_2, gm. Bliżyn.

Inwestor: Gmina Bliżyn, ul. Kościuszki 79a, 26-120 Bliżyn

2.0 Podstawa opracowania

- wytyczne Inwestora
- mapa sytuacyjno-wysokościowa do celów projektowych w skali 1:500
- wizja lokalna
- Polskie Normy
- Rozporządzenie Ministra Infrastruktury z dnia 12.04.2002r. w sprawie warunków technicznych, jakim powinny odpowiadać budynki i ich usytuowanie (Dz. U.2002, Nr 75, poz. 690 z późniejszymi zmianami)

3.0 Istniejący stan zagospodarowania terenu.

Teren objęty inwestycją znajduje się na działce nr ewid. 521/4 w miejscowości Odrowążek, gm. Bliżyn, obręb ewid. 0014 Odrowążek, Jednostka ewid. 261002_2 Bliżyn.

Teren inwestycji jest niezabudowany i nieogrodzony.

Przez teren inwestycji przebiega linia sieci wodociągowej.

4.0 Projektowane zagospodarowanie terenu.

W ramach inwestycji projektuje się altanę, elementy placu zabaw, urządzenia siłowni zewnętrznej oraz street workout., hotel dla owadów, tablice informacyjne, elementy małej architektury, nawierzchnie utwardzone, ogrodzenie oraz zieleń. Projekt podzielono na dwa etapy realizacji.

Projektowane elementy placu zabaw, urządzeń edukacyjnych, siłowni zewnętrznej i małej architektury:

ETAP I

1. Zestaw zabawowy - sztuk 1
2. Huśtawka podwójna wahadłowa - sztuk 1
3. Karuzela krzesełkowa - sztuk 1
6. Urządzenie fitness Wioślarz - sztuk 1
7. Urządzenie fitness Motyl - sztuk 1
8. Urządzenie fitness Rowerek - sztuk 1
9. Urządzenie fitness Biegacz - sztuk 1
10. Urządzenie fitness Orbitrek- sztuk 1
11. Urządzenie fitness Drabinka - sztuk 1
13. Urządzenie edukacyjne - labirynt - sztuk 1

L. Ławka z oparciem - sztuk 5

L'. Ławka bez oparcia - sztuk 2

S. Kosz na śmieci do segregacji odpadów - sztuk 1

S'. Kosz na śmieci - sztuk 2

Ti. Tablica informacyjna - sztuk 1

R. Regulamin - sztuk 1
Sz. Stół do gry w szachy - sztuk 1
SR. Stojaki rowerowe - sztuk 2x5miejsc
O. Miejsce na palenisko z ławkami przestawnymi (6 szt.)

ETAP II

A. Projektowana altna - sztuk 1
H. Hotel dla owadów - sztuk 1
4. Kiwak koń - sztuk 1
5. Kiwak pies - sztuk 1
12. Zestaw Street Workout - sztuk 1
T. Tablice edukacyjne - sztuk 8

W ramach inwestycji projektuje się nawierzchnie:

ETAP I

- nawierzchnię utwardzoną żwirową - kruszywo naturalne łamane stabilizowane mechanicznie 0-31,5mm, gr. 20cm (warstwa nośna) oraz 8-16mm, gr. 5cm (warstwa wierzchnia) – alejki
- nawierzchnia trawiasta - w miejscach zniszczonych podczas prac budowlanych odtworzyć nawierzchnię trawiastą w pasie ok. 2m od granicy nawierzchni utwardzonych
- nawierzchnię piaskową wykonać z piasku płukanego, bez zawartości części pylastych i iłów o frakcji od 0,2-2mm. Piasek powinien posiadać atest Państwowego Zakładu Higieny PZH. Grubość warstwy piasku – min.40cm. Pod nawierzchnią piaskową zastosować czarną agrowłókninę ściółkującą przeciw chwastom 50gr/m2.
- rabaty kwiatowe

ETAP II

- nawierzchnię z elementów betonowych prefabrykowanych drewnopodobnych (90x22,5cm; 67,5x22,5cm; 22,5x22,5cm; grubość ok. 4cm). Posadzka ułożona na podsypce cementowo-piaskowej 1:4 gr. 8cm i na podbudowie z piasku zagęszczonego do Is>0,98. Posadzka obramowana obrzeżem betonowym o wymiarach 6x20x100 cm osadzonym na ławie betonowej z oporem z betonu C12/15(B-15) – nawierzchnia pod altaną;
- nawierzchnia trawiasta z matą przerostową wykonana pod Zestawem Street Workout

Między nawierzchnią trawiastą a nawierzchnią z kostki brukowej, nawierzchnią żwirową i nawierzchnią piaskową wykonać krawężniki betonowe o wymiarach 6x20x100 cm osadzone na ławie betonowej z oporem z betonu C12/15(B-15).

Typowanie robót budowlanych Etap I:

- uporządkowanie, plantowanie terenu
- oczyszczenie terenu z kamieni i innych zanieczyszczeń
- montowanie elementów placu zabaw, siłowni zewnętrznej i małej architektury zgodnie z projektem i z zasadami sztuki budowlanej

- wykonanie nawierzchni z elementów betonowych prefabrykowanych, nawierzchni utwardzonej i nawierzchni piaskowej
- wykonanie i uzupełnienie naw. trawiastej

Typowanie robót budowlanych Etap II:

- uporządkowanie, plantowanie terenu
- oczyszczenie terenu z kamieni i innych zanieczyszczeń
- budowa altany oraz hotelu dla owadów
- montowanie zestawu street workout zgodnie z projektem i z zasadami sztuki budowlanej
- wykonanie nawierzchni trawiastej z maty przerostowej
- wykonanie i uzupełnienie naw. trawiastej

Obsługa komunikacyjna

Obsługa komunikacyjna wg stanu istniejącego bez zmian z drogi powiatowej nr 0446T (dz. nr ewid. 412(dr.)) poprzez istniejący zjazd.

Odpady komunalne.

W zakresie gospodarki odpadami zakłada się gromadzenie odpadów w proj. pojemnikach, a następnie wywóz przez wyspecjalizowane firmy na zorganizowane składowisko.

PARAMETRY I WSKAŹNIKI KSZTAŁTOWANIA ZABUDOWY ORAZ ZAGOSPODAROWANIA TERENU OKREŚLONE W DECYZJI O WARUNKACH ZABUDOWY:

- wielkość powierzchni zabudowy do powierzchni terenu w liniach rozgraniczających teren inwestycji od 0,01 do 0,10 – **proj. 0,05**
- nieprzekraczalna linia zabudowy min. 8,0m od krawędzi jezdni drogi powiatowej – **proj. 32,0m**

1) altana rekreacyjna

- szerokość elewacji frontowej od 4,0m do 8,0m – **proj. 6,2m**
- wysokość do okapu elewacji frontowej projektowanego obiektu od 2,0m do 4,0m – **proj. 2,2m**
- wysokość głównej kalenicy od 3,0m do 6,0m – **proj. 4,7m**
- geometria dachu – dla altany dach dwu lub wielospadowy, o kącie nachylenia od 25° do 45°, kalenica główna prostopadłą lub równoległa do granicy bocznej lub frontowej działki – **proj. dach dwuspadowy o kącie nachylenia 30°**

2) budowla hotelu dla owadów

- wysokość głównej kalenicy od 1,0m do 3,0m – **proj. 2,6m**
- geometria dachu: dowolna; układ kalenicy głównej względem granicy bocznej lub frontowej działki: dowolny – **proj. dach dwuspadowy o kącie nachylenia 30°**

Wszystkie warunki i szczegółowe zasady zagospodarowania terenu oraz jego zabudowy ustalone w decyzji o warunkach zabudowy zostały spełnione.

5.0 Bilans terenu.

Powierzchnia terenu inwestycji	– 938,49 m²
Projektowana nawierzchnia z elem. betonowych prefabrykowanych	– 55,06 m²
Projektowana nawierzchnia utwardzona	– 139,19 m²
Projektowana nawierzchnia piaskowa	– 161,86 m²
Projektowana nawierzchnia trawiasta z matą przerostową	– 86,67 m²
Pow. zieleni	– 469,21m²
Długość obrzeża betonowego 6x20x100cm	– 186,9 mb

Powierzchnia terenu biologicznie czynna wynosi 79,3% powierzchni terenu inwestycji.

6.0 Ochrona prawna terenu

Teren inwestycji położony jest w granicach administracyjnych msc. Odrowążek, gm. Bliżyn.

Teren inwestycji zlokalizowany jest na gruntach rolnych (grunty orne – RV; łąki trwałe – ŁVI, ŁV; grunty rolne zabudowane BrIV) wytworzonych z gleb pochodzenia mineralnego dlatego nie wymaga uzyskania zgody na zmianę przeznaczenia gruntów rolnych na cele nierolnicze i nieleśne oraz nie wymaga wydania decyzji zezwalającej na wyłączenie gruntów rolnych z produkcji.

Teren inwestycji nie podlega ochronie prawnej w aspekcie dziedzictwa kulturowego i ochrony zabytków z zakresu ustawy z 23 lipca 2003r. o ochronie zabytków i opiece nad zabytkami (Dz.U. z 2014 r. poz. 1446).

W przypadku znalezienia w trakcie prac ziemnych, przedmiotu archeologicznego, lub odkrycia wykopaliska należy niezwłocznie powiadomić o tym Wojewódzkiego Konserwatora Zabytków w Kielcach, a obiekt równocześnie ochronić do czasu podjęcia stosownych decyzji.

Teren inwestycji nie znajduje się na obszarach i terenach górniczych, terenach zagrożonych osuwaniem się mas ziemnych.

Teren inwestycji znajduje się na Suchedniowsko-Oblęgorskim Obszarze Chronionego Krajobrazu. Planowana inwestycja nie narusza zakazów przewidzianych dla tego obszaru i nie stoi w sprzeczności z regulacjami przewidzianymi dla w/w obszaru, a co za tym idzie, nie wpłynie negatywnie na środowisko przyrodnicze obszaru chronionego.

Teren inwestycji nie znajduje się w zasięgu innego obszaru form ochrony przyrody. Planowana inwestycja nie jest przedsięwzięciem mogącym znacząco oddziaływać na środowisko - zgodnie z rozporządzeniem Rady Ministrów z dnia 9 listopada 2010 r. w sprawie przedsięwzięć mogących znacząco oddziaływać na środowisko (Dz.U. z 2010 r. Nr 213, poz. 1397 z późn. zm.).

Ponadto teren inwestycji nie podlega innym formom ochrony prawnej.

W oparciu o Rozporządzenie Ministra Infrastruktury z dnia 12 kwietnia 2002 r. w sprawie warunków technicznych, jakim powinny odpowiadać budynki i ich usytuowanie (tj. Dz.U. 2015 poz 1422) oraz Rozporządzenie Ministra Spraw Wewnętrznych i Administracji z dnia 7 czerwca 2010 r. w sprawie ochrony przeciwpożarowej budynków, innych obiektów budowlanych i terenów (Dz.U. 2010 nr 109 poz. 719) ustalono obszar oddziaływania inwestycji zawiera się w terenie inwestycji (dz. nr ewid. 421/4) oznaczony na rysunku nr 1 projektu zagospodarowania terenu.

Woda opadowa odprowadzana będzie powierzchniowo na teren Inwestora.

Projektowana inwestycja:

- nie utrudnia dostępu do drogi publicznej właścicielom sąsiednich działek
- nie pozbawia ich możliwości korzystania z mediów
- nie powoduje uciążliwości spowodowanych przez hałas, wibrację i zakłócenia elektryczne, promieniowanie oraz zanieczyszczenia powietrza, wody lub gleby.

Projektant:

mgr inż. arch. Grzegorz Zarzycki

Opis techniczny

Etap I

1. Regulamin i tablica informacyjna

Projektuje się tablice z regulaminem (1 szt.), ponadto projektuje się tablicę informacyjną (1 szt.) zlokalizowaną przy wejściu na teren inwestycji. Noga konstrukcyjna z profilu stalowego zamkniętego ocynkowanego, tablica z blachy grubości min. 1,5mm. Fundamenty z betonu klasy min. C20/25 o głębokości min. 60 cm poniżej poziomu gruntu. Wymiary tablicy informacyjnej 60 cm (wysokość) x 80 cm (szerokość).

2. Plac zabaw

Projektowane elementy placu zabaw:

- Zestaw zabawowy – sztuk 1
- Huśtawka podwójna wahadłowa – sztuk 1
- Karuzela krzesełkowa – sztuk 1

Konstrukcja nośna urządzeń zabawowych wykonana będzie z drewna klejonego trójwarstwowo, impregnowanego, malowanego lakierobejcą, zaokrąglonego na krawędziach. Elementy pełne, wypełniające oraz dachy wykonane z płyty HDPE. Łańcuchy ze stali nierdzewnej. Ślizgi zjeżdżalni wykonane ze stali nierdzewnej. Elementy metalowe uchwytów, rurek i poręczy będą wykonane ze stali ocynkowanej i malowane proszkowo. Elementy linearne będą wykonane z lin polipropylenowych o gr min. 16 mm z rdzeniem stalowym, połączone elementami ozdobnymi HDPE. Wszystkie urządzenia będą osadzone w gruncie w fundamencie betonowym za pomocą kotew ze stali ocynkowanej. Fundament zagłębiony na min.60cm, beton min.C12/15 (B15). Szczegółowy opis urządzeń zawierają karty techniczne dołączone do dokumentacji.

Wszystkie urządzenia zabawowe będą posiadały aktualny CERTYFIKAT WYDANY PRZEZ AKREDYTOWANĄ JEDNOSTKĘ potwierdzające zgodność tych urządzeń z normą PN-EN 1176:2009. Wykonawca winien przedstawić Inwestorowi kpl. ww dokumentów przed podpisaniem umowy, na etapie oferowania urządzeń.

Wskazane w projekcie urządzenia opisano w celu wskazania jakości i parametrów oczekiwanego przedmiotu zamówienia. W związku z powyższym Wykonawca będzie mógł zamontować urządzenia równoważne w stosunku do projektowanych rozwiązań pod warunkiem zastosowania materiałów i urządzeń równoważnych o parametrach technicznych i jakościowych nie gorszych niż określone w załącznikach.

Z uwagi na ograniczone miejsce stref bezpieczeństwa - dopuszcza się odchyły w wielkości urządzeń zabawowych od planowanych rozwiązań jednak nie więcej niż +/- 3%. Wykonawca oferujący urządzenia inne niż projektowane winien jest dołączyć do oferty szczegółowe karty techniczne opisujące szczegółowe parametry

techniczne, wielkościowe, zwymiarowane rzuty, wizualizacje oraz wykaz funkcjonalności oferowanych urządzeń.

W takim przypadku należy przedstawić Inwestorowi koncepcję zagospodarowania terenu z naniesionymi proponowanymi rozwiązaniami uwzględniając wielkość stref bezpieczeństwa oraz wykazując, iż zmiana nie spowoduje nachodzenie się stref bezpieczeństwa.

Na urządzeniach należy zainstalować tabliczki zawierające dane producenta, nazwę produktu, rok produkcji oraz nr normy wg której dane urządzenie zostało wykonane.

2. Urządzenia do gier edukacyjnych:

- Urządzenie edukacyjne – labirynt – sztuk 1
- Stół do gry z szachy – sztuk 1

Stolik do gry w szachy na stałe posadowiony w gruncie. Stół oraz ławki na wspólnej konstrukcji betonowej. Element łączący stół i ławki posadowiony poniżej poziomu terenu na głębokości min. 22 cm. Obrzeże stołu ze stopu aluminiowego. Blat szlifowany, zaimpregnowany lakierem. Konstrukcja wsporcza stołu i ławek stalowo-betonowa. Siedziska wykonana z krawędziaków z tworzywa sztucznego mocowane do betonowego stelaża.

Urządzenie edukacyjne tlabirynt, o konstrukcji stalowej. Elementy stalowe ocynkowane oraz lakierowane proszkowo. Tarcza z płyty HDPE, uchwyty z żywicy. Wszystkie urządzenia będą osadzone w gruncie w fundamencie betonowym za pomocą kotew ze stali ocynkowanej. Fundament zagłębiony na min.60cm, beton min.C12/15 (B15).

Szczegółowy opis urządzeń zawierają karty techniczne dołączone do dokumentacji. Można zastosować urządzenia równoważne spełniające parametry użytkowe, funkcjonalne i bezpieczeństwa zawarte w kartach technicznych. Należy zastosować urządzenia o gabarytach nie mniejszych niż określone w kartach technicznych. W przypadku zastosowania rozwiązań równoważnych należy wykazać spełnienie w/w parametrów.

Na urządzeniach należy zainstalować tabliczki zawierające dane producenta, nazwę produktu, rok produkcji oraz nr normy wg której dane urządzenie zostało wykonane.

Wszystkie urządzenia placu zabaw powinny posiadać aktualny CERTYFIKAT WYDANY PRZEZ AKREDYTOWANĄ JEDNOSTKĘ potwierdzające zgodność tych urządzeń z normą PN- EN 1176:2009 . Wykonawca winien przedstawić Inwestorowi kpl. ww dokumentów przed podpisaniem umowy, na etapie oferowania urządzeń.

3. Siłownia zewnętrzna

Projektowane urządzenia siłowni zewnętrznej:

- Urządzenie fitness Wioślarz - sztuk 1
- Urządzenie fitness Motyl - sztuk 1
- Urządzenie fitness Rowerek - sztuk 1
- Urządzenie fitness Biegacz - sztuk 1

- Urządzenie fitness Orbitrek- sztuk 1
- Urządzenie fitness Drabinka - sztuk 1

Konstrukcja nośna urządzeń zewnętrznej siłowni wykonane z profili stalowych zamkniętych. Metalowe elementy ocynkowane i malowane farbą odporną na warunki atmosferyczne. Podstopnice wykonane ze stali nierdzewnej. Zakończenia rur i śrub osłonięte zaślepkami PCV. Siedziska i oparcia urządzeń z tworzywa HDPE. Wszystkie urządzenia osadzone w gruncie w fundamencie betonowym głębokości min.50cm, beton min. B20 – wymiary zgodnie z zaleceniami producenta.

Szczegółowy opis, wymiary urządzeń i stref bezpieczeństwa zawierają karty techniczne dołączone do dokumentacji.

Wszystkie urządzenia siłowni zewnętrznej powinny posiadać aktualny CERTYFIKAT WYDANY PRZEZ AKREDYTOWANĄ JEDNOSTKĘ potwierdzające zgodność tych urządzeń z normą EN 16630:2015-06. Wykonawca winien przedstawić Inwestorowi kpl. ww dokumentów przed podpisaniem umowy, na etapie oferowania urządzeń.

Z uwagi na ograniczone miejsce stref bezpieczeństwa - dopuszcza się odchyły w wielkości urządzeń zabawowych od planowanych rozwiązań jednak nie więcej niż +/- 3%. Wykonawca oferujący urządzenia inne niż projektowane winien jest dołączyć do oferty szczegółowe karty techniczne opisujące szczegółowe parametry techniczne, wielkościowe, zwymiarowane rzuty, wizualizacje oraz wykaz funkcjonalności oferowanych urządzeń. W takim przypadku należy przedstawić Inwestorowi koncepcję zagospodarowania terenu z naniesionymi proponowanymi rozwiązaniami uwzględniając wielkość stref bezpieczeństwa oraz wykazując, iż zmiana nie spowoduje nachodzenie się stref bezpieczeństwa.

Na urządzeniach należy zainstalować tabliczki zawierające dane producenta, nazwę produktu, rok produkcji oraz nr normy wg której dane urządzenie zostało wykonane. Elementy siłowni zewnętrznej powinny zawierać tabliczki z instrukcją obsługi.

4. Ławki

Drewniane ławki parkowe z oparciem (5 szt.) oraz bez oparcia (2 szt.) z belek o przekroju okrągłym. Drewniane siedziska i oparcia wykonane z desek impregnowanych o grubości 5cm - mocowane do konstrukcji drewnianej. Konstrukcja główna wykonana z belek o przekroju okrągłym i średnicy 120mm, z litego drewna. Elementy drewniane impregnowane próżniowo-ciśnieniowo. Kolor – sosna. Ławki stałe posadowione 40cm poniżej poziomu gruntu.

5. Kosze

Kosze na śmieci do selektywnej zbiórki odpadów w jednym module.
Ilość: 1 szt. (4 pojemniki na śmieci)

Konstrukcja zgodnie z projektem konstrukcji oraz z rysunkami – cztery słupy stalowe montowane w fundamentach betonowych B20 W6 (C16/20 W6) o głębokości 100cm. Między słupami zamontować poprzeczne rygle z rury stalowej. Dodatkowo zamontować belkę pod wkładami oraz poprzeczne belki będące konstrukcją nośną dla wkładów z blachy ocynkowanej.

Do słupów stalowych mocowane słupki drewniane (kantówki) będące konstrukcją pod drewniane listwy. Deskowanie ścian bocznych ażurowe (przerwy

3cm między listwami). Kosz posiada klapy na zawiasach, posiadające metalowe uchwyty i deskowanie pełne na pióro-wpust.

Wszystkie elementy metalowe zabezpieczone są przed warunkami atmosferycznymi poprzez pokrycie powłoką cynku ogniowego oraz malowane proszkowo na kolor szary RAL 9006.

Elementy drewniane wykonać z wysokiej jakości drewna sosnowego z cięcia krzyżowego, impregnowanego i dwukrotnie lakierowanego na kolor szary RAL 9006. Powierzchnie elementów powinny być gładko wykończone.

Układ konstrukcyjny i rozwiązania materiałowe

Kosz zaprojektowany jako stalowy z okładziną drewnianą. Ma ona prostą formę architektoniczną, w rzucie na planie prostokąta.

Elementy konstrukcyjne kosza – konstrukcja kosza w formie rusztu stalowego z rurek kwadratowych RK60x3, przekładki pod mocowanie kosza wykonane z rurek kwadratowych RK40x3.

Fundamenty pod konstrukcję – zaprojektowano jako betonowe wylewane z betonu B25 o średnicy 25cm i głębokości 100cm. W fundamentach przewidziano zakotwienie za pomocą kotew M10.

Izolacje antykorozyjne - zabezpieczenia antykorozyjne dla klasy środowiska korozyjnego C3 wg wybranego producenta, np.: system malarski: gruntoemalia epoksydowa SE 32 produkcji Lankwitzer, grubość powłoki suchej 140 mikronów.

Wykończenie zewnętrzne - wszystkie elementy drewniane zabezpieczyć preparatami ogniochronnymi i przeciwgrzybicznymi; obróbki blacharskie – z blachy powlekanej lub ocynkowanej.

Klasyczny kosz na śmieci (sztuk 2) – wykonany z drewnianych listw. Wkład kosza metalowy, stelaż z rury stalowej okrągłej. Urządzenie montowane w gruncie, posadowione 40cm poniżej poziomu terenu. Elementy stalowe zabezpieczone antykorozyjnie poprzez lakierowanie proszkowe, elementy drewniane impregnowne próżniowo-ciśnieniowo.

6. Stojaki rowerowe

Stojaki rowerowe mocowane do kostki brukowej 2 szt. po 5 miejsc. Konstrukcja zgodnie z kartą techniczną – konstrukcję główną stanowią rury stalowe fi 18,5mm, grubość ścianki 1,5mm. Rury gięte montowane do stelażu z profilu stalowego 30x30x3mm. Montaż stojaków do podłoża za pomocą 4 kołków rozporowych fi 10mm (w zestawie). Kolor: cynkowy/szaro cynkowy; odporność na zniszczenie: wysoka; odporność na korozję: bardzo wysoka; gwarancja 15 lat. Wszystkie elementy metalowe zabezpieczone przed warunkami atmosferycznymi poprzez pokrycie powłoką cynku ogniowego.

Kształt stojaków rowerowych należy skonsultować i uzgodnić z zamawiającym.

7. Miejsce na ognisko

Projektuje się miejsce na ognisko z paleniskiem wraz z siedziskami – elementy niezwiązane z gruntem.

Projektuje się ławki wolnostojące drewniane (6 szt.) z belek o przekroju okrągłym. Drewniane siedziska z desek impregnowanych o grubości 5cm - mocowanych do konstrukcji drewnianej. Konstrukcja główna wykonana z belek o przekroju okrągłym i średnicy 120mm, z litego drewna. Elementy drewniane impregnowane próżniowo-ciśnieniowo. Kolor – sosna.

8. Projektowane nawierzchnie

W ramach inwestycji projektuje się nawierzchnie:

- **nawierzchnię utwardzoną żwirową** - kruszywo naturalne łamane stabilizowane mechanicznie 0-31,5mm, gr. 20cm (warstwa nośna) oraz 8-16mm, gr. 5cm (warstwa wierzchnia) – alejki
- **nawierzchnia trawiasta** - w miejscach zniszczonych podczas prac budowlanych odtworzyć nawierzchnię trawiastą w pasie ok. 2m od granicy nawierzchni utwardzonych
- **nawierzchnię piaskową** wykonać z piasku płukanego, bez zawartości części pylastych i iłów o frakcji od 0,2-2mm. Piasek powinien posiadać atest Państwowego Zakładu Higieny PZH. Grubość warstwy piasku – min.40cm. Pod nawierzchnią piaskową zastosować czarną agrowłókninę ściółkującą przeciw chwastom 50gr/m2.

Między nawierzchnią trawiastą a nawierzchnią z kostki brukowej, nawierzchnią żwirową i nawierzchnią piaskową wykonać krawężniki betonowe o wymiarach 6x20x100 cm osadzone na ławie betonowej z oporem z betonu C12/15(B-15).

Nawierzchnie amortyzujące upadki powinny być zgodne z normą PN-EN 1177:2009.

9. Ogrodzenie

W ramach inwestycji projektuje się ogrodzenie o wysokości 1,3m oraz 0,82m ze sztachet drewnianych świerkowych. Przęsła o szerokości 2,0m, oparte na metalowych słupkach 80x80x4mm. Poprzeczki metalowe z profilu zamkniętego 40x27x2mm. Sztachety szerokości 7cm, wysokości 120cm (dla ogrodzenia 1,3m) oraz 0,72 (dla ogrodzenia 0,82m) i grubości 2cm, Sztachety malowane impregnatem do drewna (kolor do uzgodnienia z inwestorem), zamontowane do poprzeczek przy pomocy śrób ocynkowanych. Elementy metalowe płotu malowane farbą podkładową i nawierzchniową na kolor wg uzgodnień z inwestorem. Słupki zakończone kapturkami z tworzywa sztucznego.

Fundamenty betonowe wylewane z betonu B20 o wymiarach 30x30cm i głębokości 100cm.

Brama o szer. 3,0m oraz furtki (2 sztuki) o szer. 1,5m dodatkowo wzmocnione poprzeczką metalową pośrodku sztachet.

10. Zieleń

Projektuje się uzupełnienie zniszczonej nawierzchni trawiastej (469,21 m²) - trawa odporna na trudne warunki użytkowania.

Ponadto projektuje się zasadzenie drzew i zieleni niskopiennej:

- Berberys Thunberga 'Red Carpet' (*Berberis thunbergii 'Red Carpet')* – 7szt.
- Berberys Thunberga 'Green Carpet' (*Berberis thunbergii 'Green Carpet')*-7szt.
- Forsycja pośrednia 'Lynwood' (*Forsythia x intermedia 'Lynwood')* – 6szt.
- Jaśminowiec Laewisa 'Waterton' (*Philadelphus laevisi 'Waterton')* – 4szt.
- Pożeczka alpejska 'Schmidt' (*Ribes alpinum 'Schmidt')* - 5szt.
- Jarząb pospolity 'Edulis' (*Sorbus aucuparia 'Edulis')* – 4szt.
- Bez czarny 'Guincho Purple' (*Sambucus nigra 'Guincho Purple')* - 1szt.
- Bez czarny 'Aurea' (*Sambucus nigra 'Aurea')* - 2szt.
- Klon czerwony 'Scanlon' (*Acer rubrum 'Scanlon'* – 1szt.
- Migdałek trójklapowy (*Prunus triloba)* - 3szt.
- Leszczyna pospolita 'Aurea' (*Corylus avellana 'Aurea')* - 4szt.
- Papierówka (Oliwka Inflancka) (*Weisser Klarapfel)* - 1szt.
- Kosztela -1szt.
- Sokówka Nowotomyska - 1szt.
- Lubka - 1szt.
- Kalina wonna 'Nanum' (*Viburnum farreri 'Nanum')* - 17szt.
- Kalina hordowina 'Mohican' (*Viburnum lantana 'Mohican')* - 7szt.
- Kalina śliwolistna 'Wilson' (*Viburnum prunifolium 'Wilson')* - 7szt.
- Klon jawor 'Brillantissimum' (*Acer pseudoplatanus 'Brillantissimum')* – 3szt.

Sadzonki drzew ozdobnych (klon czerwony, migdałek trójklapowy, klon jawor) wysokości minimum 1,5m. Sadzonki drzew owocowych (papierówka, kosztela, sokówka nowotomyska, lubka) wysokości minimum 1,2m. Krzewy wysokości minimum 0,4m.

Wskazania do nasadzeń bylin na rabatach kwiatowych:

a. leśne

- zawilce *Anemone;* półcień, wilgoć; żółte i białe;
- parzydło leśne *Aruncus dioicus;* półcień, wilgoć; biało-zielone
- konwalia majowa *Convallaria majalis*; półcień, umiarkowana wilgoć; białe
- nerecznica *Dryopteris*; półcień, wilgoć; zielone;
- przylaszczka *Hepatica*; półcień, umiarkowanie wilgotne, niebieskie;

Współwystępujące drzewa: dęby, grab, wiązy, brzozy, lipy, klony.

b. borowe

- konwalia majowa *Convallaria majalis*; półcień, umiarkowana wilgoć; białe;
- nerecznica *Dryopteris*; półcień, wilgoć; zielone;
- przylaszczka *Hepatica*; półcień, umiarkowanie wilgotne, niebieskie;

c. łąkowe i wilgociolubne

- turzyce *Carex*; bardzo wilgotne, błotniste; zielone
- chabry *Centaurea*: słoneczne lub półcień, umiarkowanie wilgotne; czerwone, niebieskie, fioletowe, białe;
- kukliki *Geum*; wilgoć, bagna, półcień; czerwone, fioletowe;

- dziurawc *Hylomekon*; nasłonecznienie i półcień, umiarkowanie wilgotne; żółte;
- kosaciec *Iris*; słoneczne i półcień; umiarkowana wilgoć i wilgoć; fioletowe, żółte;
- niezapominajka *Myosotis*; półcień wilgoć; niebieskie;
- pierwiosnki *Primula*; półcień, wilgoć; czerwone, żółte,
- jaskry *Ranunculus*; półcień, słońce, wilgoć; żółte;
- pełnik europejskich *Trollius europaeus*; półcień, wilgoć; żółty;
- malwa;

d. kserotermiczne

- różne gatunki i odmiany czosnku *Allium*; ciepłolubne , pełne nasłonecznienie;
- bylica pospolita *Artemisia vulgaris „ Oriental limelight'*; nasłonecznienie; żółto-zielona;
- goździki *Dianthus*; nasłonecznienie, sucho, przepuszczalna gleba; czerwone, różowe, białe;
- omieg *Doronicum*; nasłonecznienie, półcień, umiarkowanie wilgotne lub suche, próchniczne i przepuszczalne; żółte;
- macierzanki *Thymus*; suche, skaliste; fioletowe;

e. ziołorośla do utworzenia herbarium;

- dziurawc *Hylomekon*; nasłonecznienie i półcien, umiarkowanie wilgotne; żółte;
- bylica pospolita *Artemisia vulgaris „ Oriental limelight'*; nasłonecznienie; żółto-zielona;
- melisa *Melissa*; słonecznie, wilgoć; zielona;
- wiesiołek *Oenothera*; słoneczne, umiarkowanie wilgotne, suche; fioletowe, niebieskie;
- ruta zwyczajna *Ruta graveolens*; słońce, półcień, gleba przepuszczalna; żółta
- szałwia lekarska *Salvia officinalis*; słoneczne, gleba przepuszczalna; fioletowa.

Dopuszczono nasadzenia innych gatunków niż projektowane. Zaleca się gatunki rodzime: jodła, świerk, sosna pospolita, modrzew europejski, brzoza brodawkowata, klon zwyczajny, wiąz szypułkowy, dąb szypułkowy, jesion wyniosły, jarząb pospolity, cis, trzmieliny, róże, głogi, berberysy, kalina koralowa, tarnina, leszczyna, kosztela (jabłoń), papierówka (jabłoń), sztetyna zielona (jabłoń), lubka (wiśnia), sokówka nowotomyska (wiśnia), porzeczki, jarząb pospolity, malwa, len, maki, pełnik europejski, agrest, bez czarny i koralowy, kalina koralowa, jaśmin, maciejka, ruta. Zmiany należy uzgodnić z inwestorem.

Etap II

11. Altana

ilość: 1 szt.

Altanę drewnianą zaprojektowano jako indywidualną w technologii tradycyjnej o konstrukcji drewnianej. Dach dwuspadowy, o kacie nachylenia połaci 30°.

Konstrukcja zgodnie z rysunkami – konstrukcję główną stanowią słupy drewniane montowane w fundamentach betonowych B25 W6 (C20/25 W6) o wymiarach 50x50x110 na głębokości 122cm. Zadaszenie – dach dwuspadowy, symetryczny, kryty gontem drewnianym. Zaprojektowano drewnianą więźbę dachową o konstrukcji krokwiowo-jętkowej. Projektowane przekroje krokwi 8x18cm. Więźba oparta na poziomych belkach drewnianych 18x18cm, wzmocnionych mieczami i zastrzałami poziomymi, wsparta na słupach 18x18cm. Słupy konstrukcyjne zakotwione w fundamencie za pomocą stalowych łączników oraz kotew. Pokrycie dachu – deskowanie pełne (2,5cm) + gont drewniany. Całość konstrukcji zaprojektowana z drewna klasy C24, łączona na połączenia ciesielskie i wzmocniona systemowymi łącznikami stalowymi np. BMF.

Między słupami zamontowana balustrada, składająca się z dwóch belek poziomych o wymiarach 5x8cm oraz układanych pionowo desek o grubości 2,5cm. Belki poziome przytwierdzone do słupków o wymiarach 8x8cm. Na górnej belce osadzona poręcz z deski o grubości 2,5cm.

Wokół altany wykonana podmurówka z cegły pełnej o wym. 6,5x12x25cm na wysokości do 30cm, do której zamocowana zostanie okładzina elewacyjna imitująca kamień o nieregularnych kształtach. Fundamenty podmurówki w formie ław fundamentowych wylewanych z betonu B25 o szerokości 20cm i głębokości 110cm. Od strony frontowej deskowanie imitujące okna z desek o grubości 3cm i szerokości 6cm oraz 10cm. Deskowanie przytwierdzone do słupków o wymiarach 8x8cm.

Wszystkie elementy metalowe zabezpieczone są przed warunkami atmosferycznymi poprzez pokrycie powłoką cynku ogniowego oraz malowane proszkowo na kolor szary RAL 9006. Elementy drewniane wykonać z wysokiej jakości drewna sosnowego z cięcia krzyżowego, impregnowanego i dwukrotnie lakierowanego.

Wykończenie zewnętrzne – wszystkie elementy konstrukcyjne drewniane oraz elementy więźby dachowej, balustrady zabezpieczyć preparatami ogniochronnymi i przeciwgrzybicznymi; obróbki blacharskie – z blachy powlekanej lub ocynkowanej.

Układ konstrukcyjny i rozwiązania materiałowe

Wiatę drewnianą zaprojektowano jako indywidualną w technologii tradycyjnej, o konstrukcji drewnianej. Ma ona prostą formę architektoniczną, opartą na rzucie prostokąta. Dach dwuspadowy, symetrycznym o kącie nachylenia połaci 30°.

Dach- zaprojektowano drewnianą więźbę dachową o konstrukcji krokwiowo-jętkowej. Projektowane przekroje krokwi 8x18cm. Więźba oparta na płatwiach drewnianych 18x18cm, wspartych na słupach 18x18cm, płatwie oraz belki poprzeczne 18x18cm pełnią funkcję stężenia całego obiektu.

Przy każdej krokwi zaprojektowano jętkę o wymiarach 6,3x17,5cm.

Całość konstrukcji zaprojektowana z drewna klasy C27 łączona na połączenia ciesielskie i wzmocniona systemowymi łącznikami stalowymi np. BMF.

Słupy konstrukcyjne wiaty – drewniane z kantówek o przekroju 18x18cm. Słupy wsparte, zakotwione w fundamencie za pomocą stalowych łączników oraz kotew. Zaprojektowano słupy z drewna klasy C27.

Fundamenty pod słupy – zaprojektowano jako betonowe wylewane z betonu B25 o wymiarach 50x50cm i głębokości 110cm. W fundamentach przewidziano zakotwienie słupów za pomocą łączników stalowych.

Fundamenty pod ścianki – zaprojektowano w formie ław fundamentowych betonowych wylewanych z betonu B25 o szerokości 20cm i głębokości 110cm.

Elementy konstrukcyjne ścian – słupki pośrednie drewniane ścian o przekroju 8x8cm połączone ze słupami głównymi wiaty za pomocą wkrętów M10 w rozstawie maksymalnym wynoszącym 30cm. Elementy ściany frontowej z desek o przekrojach podanych na rysunkach. Elementy łączone za pomocą połączeń ciesielskich i systemowych łączników stalowych np. BMF.

Izolacje przeciwwilgociowe i przeciwwodne izolację poziomą i pionową fundamentów zagłębionych w gruncie wykonać Abizolem R+ 2x Abizol G.

Wykończenie zewnętrzne - wszystkie elementy konstrukcyjne drewniane, elementy więźby dachowej, podłogi, balustrady zabezpieczyć preparatami ogniochronnymi i przeciwgrzybicznymi; obróbki blacharskie – z blachy powlekanej lub ocynkowanej

12. Hotel dla owadów

Ilość: 1 szt.

Konstrukcja zgodnie z rysunkami – konstrukcję główną stanowią słupy drewniane 10x10cm w fundamentach betonowych xØ25cm, B25 W6 (C20/25 W6) o głębokości 50cm. Konstrukcja usztywniona belkami drewnianymi 10x10cm łączących sąsiednie słupy i stanowiące podparcie pod dolną i górną półkę z desek. Półki z desek mocowane do belek poprzecznych 10x10cm i 5x8cm. Półki wykonane z desek drewnianych gr.2,5cm gładko wykończonych. Obudowa boczna z desek o gr. 2,5cm mocowanych do słupków 5x8cm.

Drewniana więźbę dachową o konstrukcji krokwiowo. Projektowane przekroje krokwi 6x10cm. Przekrycie stanowią deski gr. 1,9cm kryte gontem drewnianym.

Wszystkie elementy metalowe zabezpieczone są przed warunkami atmosferycznymi poprzez pokrycie powłoką cynku ogniowego oraz malowane proszkowo na kolor szary RAL 9006.

Elementy drewniane wykonać z wysokiej jakości drewna sosnowego z cięcia krzyżowego, impregnowanego i dwukrotnie lakierowanego.

13. Zestaw Street Workout

Zestaw Street Workout - sztuk 1

Konstrukcja nośna zestawu Street Workout z profili kwadratowych 100x100mm, gr. 3,2mm. Drążki z rur stalowych o średnicy 42,2mm gr. 3mm. Elementy stalowe wykonane z metalu ocynkowanego i malowanego 2x proszkowo. Wszystkie elementy stalowe łączone śrubami M10. Zakończenia rur i śrub osłonięte zaślepkami PCV. Obręcze aluminiowe zawieszone na stalowym łańcuchu. Łańcuchy ze stali nierdzewnej. Zbrojona lina do wspinaczki o średnicy 16mm. Ławka z tworzywa HDPE.

Urządzenia osadzone w gruncie w fundamencie betonowym za pomocą kotew ze stali ocynkowanej. Fundament urządzeń zagłębiony na min.50cm, beton min. B25 – zgodnie z zaleceniami producenta.

Szczegółowy opis, wymiary urządzeń i stref bezpieczeństwa zawierają karty techniczne dołączone do dokumentacji.

Wszystkie urządzenia siłowni zewnętrznej powinny posiadać aktualny CERTYFIKAT WYDANY PRZEZ AKREDYTOWANĄ JEDNOSTKĘ potwierdzające zgodność tych urządzeń z normą EN 16630:2015. Wykonawca winien przedstawić Inwestorowi kpl. ww dokumentów przed podpisaniem umowy, na etapie oferowania urządzeń.

Z uwagi na ograniczone miejsce stref bezpieczeństwa - dopuszcza się odchyły w wielkości urządzeń zabawowych od planowanych rozwiązań jednak nie więcej niż +/- 3%. Wykonawca oferujący urządzenia inne niż projektowane winien jest dołączyć do oferty szczegółowe karty techniczne opisujące szczegółowe parametry techniczne, wielkościowe, zwymiarowane rzuty, wizualizacje oraz wykaz funkcjonalności oferowanych urządzeń. W takim przypadku należy przedstawić Inwestorowi koncepcję zagospodarowania terenu z naniesionymi proponowanymi rozwiązaniami uwzględniając wielkość stref bezpieczeństwa oraz wykazując, iż zmiana nie spowoduje nachodzenie się stref bezpieczeństwa.

Na urządzeniach należy zainstalować tabliczki zawierające dane producenta, nazwę produktu, rok produkcji oraz nr normy wg której dane urządzenie zostało wykonane. Elementy siłowni zewnętrznej powinny zawierać tabliczki z instrukcją obsługi.

14. Tablice edukacyjne

Wolnostojąca tablica jednostronna

Ilość: 8 szt.

Konstrukcja zgodnie z rysunkami i obliczeniami konstrukcji – dwa słupy drewniane w fundamentach betonowych B20 W6 (C16/20 W6) o głębokości 100cm. Zadaszenie nad tablicą jednospadowe z gontu drewnianego. Między słupami zamontować dwie poprzeczne belki.

Deskowanie pod tablicą pełne, poniżej ażurowe (przerwy 3cm między listwami).

Blacha stalowa o wym. 100x150cm i gr. 1,5mm zamontowana na listwach drewnianych. Blacha tablicy zagięta do wewnątrz – falcowana. Górna krawędź w postaci daszka z profilu stalowego, osłaniającego konstrukcję przed deszczem.

Wszystkie elementy metalowe zabezpieczone są przed warunkami atmosferycznymi poprzez pokrycie powłoką cynku ogniowego oraz malowane proszkowo na kolor szary RAL 9006. Elementy drewniane wykonać z wysokiej jakości drewna sosnowego z cięcia krzyżowego, impregnowanego i dwukrotnie lakierowanego. Powierzchnie elementów powinny być gładko wykończone.

Treść informacyjna w postaci grafiki jednostronnej (kolorowy zadruk solwentowego o rozdzielczości min. 300dpi) na samoprzylepnej foli nieodblaskowej. Tablica zabezpieczona folią typu antyspray. Krawędzie i otwory blachy zabezpieczyć antykoryzyjnie.

Układ konstrukcyjny i rozwiązania materiałowe

Tablicę informacyjną zaprojektowano jako indywidualną w technologii tradycyjnej, o konstrukcji drewnianej. Ma ona prostą formę architektoniczną, jest zamontowana pomiędzy dwoma słupami. Płaszczyzna tablicy o wymiarach 100x150cm. Od góry tablica zabezpieczona jest daszkiem jednospadowym, o kącie nachylenia połaci 30°. Całość konstrukcji zaprojektowana z drewna klasy C27 łączona na połączenia ciesielskie i wzmocniona systemowymi łącznikami stalowymi np. BMF.

Dach - zaprojektowano daszek jednospadowy o konstrukcji krokwiowej. Mocowanie krokwi do belki za pomocą kątowych łączników stalowych np. BMF. Pokrycie z desek, impregnowanych przeciwgrzybiczno – przeciwogniowo+ gont drewniany.

Słupy konstrukcyjne tablicy – drewniane o wym. 15x15cm.Słupy wsparte, zakotwione w fundamencie za pomocą stalowych łączników oraz kotew.

Fundamenty pod słupy – zaprojektowano jako betonowe wylewane z betonu B25 o wymiarach 30x30cm i głębokości 100cm. W fundamentach przewidziano zakotwienie słupów za pomocą łączników stalowych.

Izolacje przeciwwilgociowe i przeciwwodne – izolację poziomą i pionową fundamentów zagłębionych w gruncie wykonać Abizolem R+ 2x Abizol G.

Wykończenie zewnętrzne – wszystkie elementy drewniane zabezpieczyć preparatami ogniochronnymi i przeciwgrzybicznymi; obróbki blacharskie – z blachy powlekanej lub ocynkowanej

15. Projektowane nawierzchnie

W ramach inwestycji projektuje się nawierzchnie:

- **nawierzchnię z elementów betonowych prefabrykowanych drewnopodobnych** (90x22,5cm; 67,5x22,5cm; 22,5x22,5cm; grubość ok. 4cm). Posadzka ułożona na podsypce cementowo-piaskowej 1:4 gr. 8cm i na podbudowie z piasku zagęszczonego do Is>0,98. Posadzka obramowana obrzeżem betonowym o wymiarach 6x20x100 cm osadzonym na ławie betonowej z oporem z betonu C12/15(B-15) – nawierzchnia pod altaną;
- **nawierzchnia trawiasta z matą przerostową** wykonana pod Zestawem Street Workout

Przed ułożeniem maty przerostowej należy odpowiednio przygotować podłoże. Roboty ziemne należy rozpocząć od usunięcia nawierzchni asfaltowej na grunt odpowiedni pod zasiew trawy. Grunt ten należy przygotować, wyrównać i zasiać trawę o dużej odporności na trudne warunki użytkowania. Podłoże pod trawnik powinno być suche, równe, stabilne i bez zanieczyszczeń.

Mata przerostowa wykonana z gumy pochodzącej z recyklingu w postaci ażurowych ma, pozwalających na wzrost trawy po montażu. Mata powinna być wykonana z materiału bezpiecznego dla środowiska, odpornego na nacięcia oraz trudnozapalnego. Struktura maty powinna zapewniać antypoślizgowość oraz wysoki poziom bezpieczeństwa. Maty należy mocować do ziemi za pomocą kołków plastykowych oraz łączyć ze sobą wzajemnie opaskami. Pod matami należy zamocować siatkę stabilizującą.

Właściwości techniczne maty przerostowej:

- wymiary – 1,5mm x 1,0mm x 22,0mm
- krytyczna wysokość upadku HIC – 3,0m
- materiał – NR/SBR
- wytrzymałość na rozciąganie ≥ 3,0 MPa
- wydłużenie w chwili zerwania = 250 %
- twardość 60 ± 5 Sh°A
- test odkształceń trwałych – nie ma odkształceń
- ścieralność = 400.0000mm²
- Kolor maty: zielony lub czarny.

Mata przerostowa powinna spełniać wymagania normy PN-EN 1177:2008.

Nawierzchnie amortyzujące upadki powinny być zgodne z normą PN-EN 1177:2009.

Między nawierzchnią trawiastą a nawierzchnią z płyt betonowych wykonać krawężniki betonowe o wymiarach 6x20x100 cm osadzone na ławie betonowej z oporem z betonu C12/15(B-15).

16. Plac zabaw - kiwaki

Projektowane elementy placu zabaw:

- Kiwak koń – sztuk 1
- Kiwak pies – sztuk 1

Elementy pełne, wypełniające wykonane z płyty HDPE. Elementy stalowe ocynkowane i malowane proszkowo. Uchwyty, podpory na nogi, zaślepki wykonane z tworzywa sztucznego. Urządzenia będą osadzone w gruncie w fundamencie betonowym (podstawa fundamentowania: ażurowa konstrukcja stalowa). Fundament zagłębiony na min.60cm, beton min.C12/15 (B15). Szczegółowy opis urządzeń zawierają karty techniczne dołączone do dokumentacji.

Wszystkie urządzenia zabawowe będą posiadały aktualny CERTYFIKAT WYDANY PRZEZ AKREDYTOWANĄ JEDNOSTKĘ potwierdzające zgodność tych urządzeń z normą PN-EN 1176:2009. Wykonawca winien przedstawić Inwestorowi kpl. ww dokumentów przed podpisaniem umowy, na etapie oferowania urządzeń.

Wskazane w projekcie urządzenia opisano w celu wskazania jakości i parametrów oczekiwanego przedmiotu zamówienia. W związku z powyższym Wykonawca będzie mógł zamontować urządzenia równoważne w stosunku do projektowanych rozwiązań pod warunkiem zastosowania materiałów i urządzeń równoważnych o parametrach technicznych i jakościowych nie gorszych niż określone w załącznikach.

Z uwagi na ograniczone miejsce stref bezpieczeństwa - dopuszcza się odchyły w wielkości urządzeń zabawowych od planowanych rozwiązań jednak nie więcej niż +/- 3%. Wykonawca oferujący urządzenia inne niż projektowane winien jest dołączyć do oferty szczegółowe karty techniczne opisujące szczegółowe parametry techniczne, wielkościowe, zwymiarowane rzuty, wizualizacje oraz wykaz funkcjonalności oferowanych urządzeń.

W takim przypadku należy przedstawić Inwestorowi koncepcję zagospodarowania terenu z naniesionymi proponowanymi rozwiązaniami uwzględniając wielkość stref bezpieczeństwa oraz wykazując, iż zmiana nie spowoduje nachodzenie się stref bezpieczeństwa.

Na urządzeniach należy zainstalować tabliczki zawierające dane producenta, nazwę produktu, rok produkcji oraz nr normy wg której dane urządzenie zostało wykonane.

Uwagi końcowe

Wszystkie roboty budowlane należy wykonać zgodnie z „Warunkami technicznymi wykonania i odbioru robót budowlano-montażowych" tom I - budownictwo ogólne oraz zgodnie z obowiązującymi normami i instrukcjami ITB.

Użyte materiały budowlane i urządzenia katalogowe mają wymagane prawem budowlanym atesty i świadectwa dopuszczające do stosowania w budownictwie. WSZYSTKIE URZĄDZENIA/NAWIERZCHNIE MONTOWANE NA TERENIE INWESTYCJI POWINNY POSIADAĆ, CO NAJMNIEJ TRZYLETNI OKRES GWARANCJI. Powinny być zgodne z polskimi normami, powinny posiadać wymagane prawem budowlanym atesty i świadectwa dopuszczające do stosowania w budownictwie lub jeśli są przedmiotem Norm Państwowych, zaświadczenia producenta potwierdzające ich zgodność z postanowieniami odpowiednich norm.

Wszelkiego rodzaju zmiany w projekcie architektury lub zmiany mające wpływ na konstrukcję należy **bezwzględnie** uzgadniać z autorem projektu.

Niniejszy projekt rozpatrywać łącznie z projektami innych branż.

Całość robót wykonywać pod stałym nadzorem osoby uprawnionej z zachowaniem zasad sztuki budowlanej, przepisami BHP i prawa budowlanego.

Wszystkie materiały stosowane do wykonania w obiekcie należy wbudować zgodnie z technologią stosowania podaną przez producenta. W razie jakichkolwiek wątpliwości należy skontaktować się z producentem danego wyrobu.

Roboty należy rozpocząć po uzyskaniu wymaganych pozwoleń.

Wszelkie roboty muszą być wykonywane pod nadzorem uprawnionych osób do prowadzenia danego typu robót. Roboty zanikające i podlegające odbiorowi powinny być zapisywane i potwierdzane przez inspektorów nadzoru w dzienniku budowy.

Dopuszcza się stosowanie zamiennych równoważnych rozwiązań technologicznych i materiałowych o parametrach technicznych analogicznych i przede wszystkim nie gorszych od zawartych w projekcie. Na powyższe należy uzyskać zgodę Projektanta.

Projektant:
mgr inż. arch. Grzegorz Zarzycki

mgr inż. Marcin Nosek

PROJEKT ZAGOSPODAROWANIA TERENU 1:500

BUDOWA INFRASTRUKTURY TURYSTYCZNO-REKREACYJNEJ (MIEJSCA INTEGRACJI) W MIEJSCOWOŚCI ODROWĄŻEK, DZ. NR EWID. 521/4, OBRĘB EWID. 0014 (ODROWĄŻEK), JEDNOSTKA EW. 261002_2 (GM. BLIŻYN)

INWESTOR:
GMINA BLIŻYN, UL. KOŚCIUSZKI 79a, 26-120 BLIŻYN

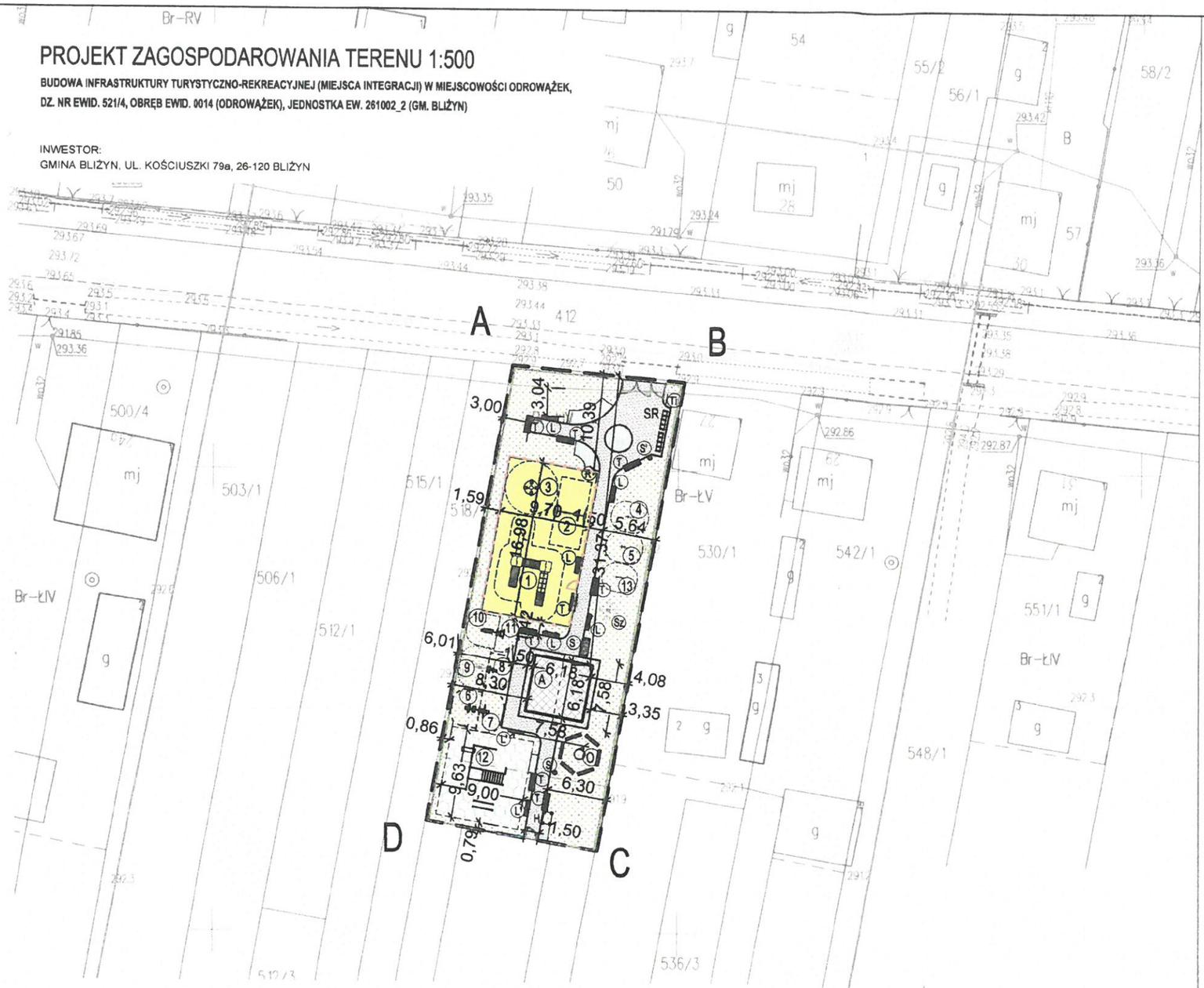

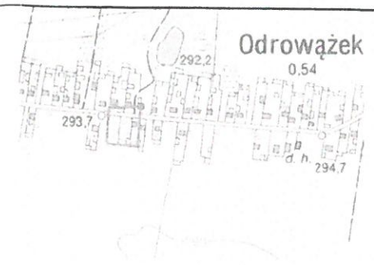

MAPA DO CELÓW PROJEKTOWYCH

Województwo **ŚWIĘTOKRZYSKIE**
Jedn. ewidencyjna **261002_2 Bliżyn**
Obręb **261002_2.0014 Odrowążek**
Odrowążek dz. 521/4
7.148.17.20.1.4
Skala 1 : 500

Układ współrzędnych płaskich „2000"
Układ współrzędnych wysokościowych Kronsztadt 86
GG.6641.1019.2016
Mapa aktualna w granicach lokalizacji na dzień 12.10.2016
Granice zgodne z operatem ewidencji gruntów.
Nie przeprowadzono ustaleń obciążenia działki służebnością gruntową.

Szedlak

ZA ZGODNOŚĆ Z ORYGINAŁEM
mgr inż. arch. Grzegorz Żarzycki

operat techniczny
2016.362
07. 11. 2016

mgr inż. Dorota Żurawska
INSPEKTOR
w Wydziale Geodezji, Kartografii, Katastru i Gospodarki Nieruchomościami

Legenda:

ABCD-A - granica terenu inwestycji / obszar oddziaływania inwestycji

ETAP I
- projektowana nawierzchnia piaskowa
- nawierzchnia trawiasta
- projektowana nawierzchnia utwardzona - prefabrykat betonowy
- projektowana nawierzchnia utwardzona żwirowa
- strefy bezpieczeństwa wokół urządzeń
- projektowane ogrodzenie wys. 1,20m
- projektowane ogrodzenie wys. 0,80m
- projektowane rabaty kwiatowe

ETAP II
- projektowana nawierzchnia trawiasta z matą przerostową

Projektowane elementy zagospodarowania terenu

ETAP I
1. Zestaw zabawowy - sztuk 1
2. Huśtawka podwójna wahadłowa - sztuk 1
3. Karuzela krzesełkowa - sztuk 1
6. Urządzenie fitness Wioślarz - sztuk 1
7. Urządzenie fitness Motyl - sztuk 1
8. Urządzenie fitness Rowerek - sztuk 1
9. Urządzenie fitness Biegacz - sztuk 1
10. Urządzenie fitness Orbitrek- sztuk 1
11. Urządzenie fitness Drabinka - sztuk 1
13. Urządzenie edukacyjne - labirynt - sztuk 1
L. Ławka z oparciem - sztuk 5
L'. Ławka bez oparcia - sztuk 2
S. Kosz na śmieci do segregacji odpadów - sztuk 1
S'. Kosz na śmieci - sztuk 2
Ti. Tablica informacyjna - sztuk 1
R. Regulamin - sztuk 1
Sz. Stół do gry w szachy - sztuk 1
SR. Stojaki rowerowe - sztuk 2x5miejsc
O. Miejsce na palenisko z ławkami przestawnymi (6 szt.)

ETAP II
A. Projektowana altna - sztuk 1
H. Hotel dla owadów - sztuk 1
4. Kiwak koń - sztuk 1
5. Kiwak pies - sztuk 1
12. Zestaw Street Workout - sztuk 1
T. Tablice edukacyjne - sztuk 8

Wymiary urządzeń i stref bezpieczeństwa wg kart katalogowych

odległość od obszaru budynku mieszkalnego więcej niż 10m

WOJT
Mariusz Pałuchnia

SPIINWEST
mgr inż. Mariusz Pająk

Obiekt	**BUDOWA INFRASTRUKTURY TURYSTYCZNO-REKREACYJNEJ (MIEJSCA INTEGRACJI) W MIEJSCOWOŚCI ODROWĄŻEK, DZ. NR EWID. 521/4, OBRĘB EWID. 0014 (ODROWĄŻEK), JEDNOSTKA EW. 261002_2 (GM. BLIŻYN)**		Data 12.2016r.
Branża	Architektura		Skala 1:500
Przedmiot	Projekt zagospodarowania terenu	Podpis	Rys. Nr 1A
Projekt Architektura	mgr inż. arch. Grzegorz Żarzycki upr. nr SW-45/2008		

PROJEKT ZAGOSPODAROWANIA TERENU 1:500

BUDOWA INFRASTRUKTURY TURYSTYCZNO-REKREACYJNEJ (MIEJSCA INTEGRACJI) W MIEJSCOWOŚCI ODROWĄŻEK, DZ. NR EWID. 521/4, OBRĘB EWID. 0014 (ODROWĄŻEK), JEDNOSTKA EW. 261002_2 (GM. BLIŻYN)

INWESTOR:
GMINA BLIŻYN, UL. KOŚCIUSZKI 79a, 26-120 BLIŻYN

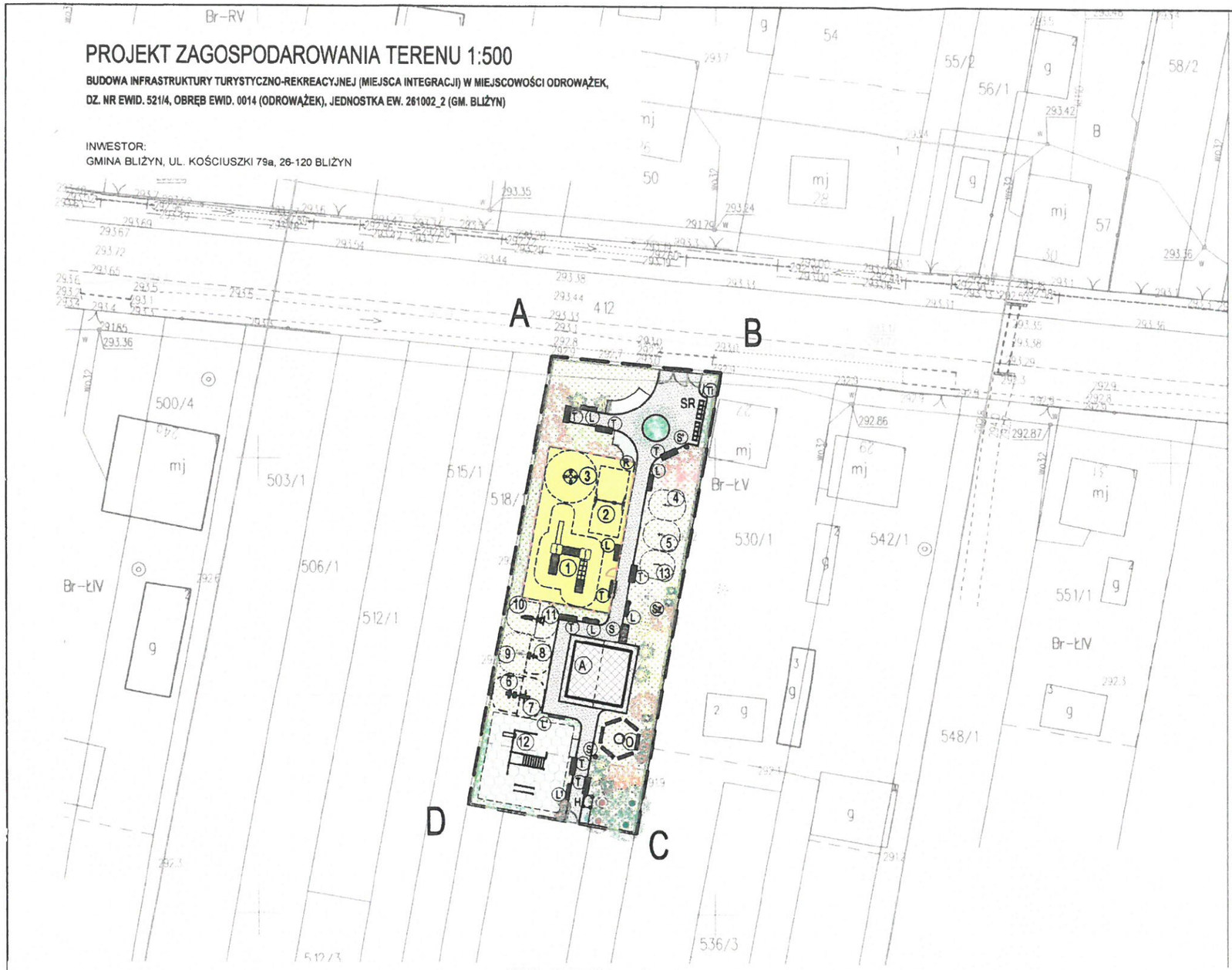

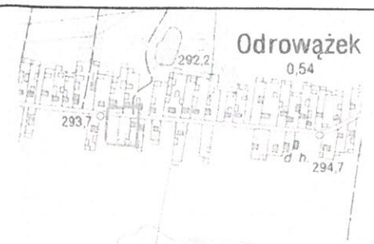

MAPA DO CELÓW PROJEKTOWYCH

Województwo **ŚWIĘTOKRZYSKIE**
Jedn. ewidencyjna **261002_2 Bliżyn**
Obręb **261002_2.0014 Odrowążek**
Odrowążek dz. 521/4
7.148.17.20.1.4
Skala 1 : 500

Układ współrzędnych płaskich „2000"
Układ współrzędnych wysokościowych Kronsztadt 86
GG.6641.1019.2016
Mapa aktualna w granicach lokalizacji na dzień 12.10.2016
Granice zgodne z operatem ewidencji gruntów.
Nie przeprowadzono ustaleń obciążenia działki służebnością gruntową.

Szedlak

ZA ZGODNOŚĆ Z ORYGINAŁEM
mgr inż. arch. Grzegorz Zarzycki

opat techniczny
2016.362
07. 11. 2016

mgr inż. Dariusz Bieniasiewicz
INSPEKTOR
w Wydziale Geodezji i
Katastru i Gospodarki Nieruchomościami

Legenda:

ABCD-A - granica terenu inwestycji / obszar oddziaływania inwestycji

ETAP I

- projektowana nawierzchnia piaskowa
- nawierzchnia trawiasta
- projektowana nawierzchnia utwardzona - prefabrykat betonowy
- projektowana nawierzchnia utwardzona żwirowa
- strefy bezpieczeństwa wokół urządzeń
- projektowane ogrodzenie wys. 1,20m
- projektowane ogrodzenie wys. 0,80m
- projektowane rabaty kwiatowe

ETAP II

- projektowana nawierzchnia trawiasta z matą przerostową

Projektowane elementy zagospodarowania terenu

ETAP I

1. Zestaw zabawowy - sztuk 1
2. Huśtawka podwójna wahadłowa - sztuk 1
3. Karuzela krzesełkowa - sztuk 1
6. Urządzenie fitness Wioślarz - sztuk 1
7. Urządzenie fitness Motyl - sztuk 1
8. Urządzenie fitness Rowerek - sztuk 1
9. Urządzenie fitness Biegacz - sztuk 1
10. Urządzenie fitness Orbitrek- sztuk 1
11. Urządzenie fitness Drabinka - sztuk 1
13. Urządzenie edukacyjne - labirynt - sztuk 1

L. Ławka z oparciem - sztuk 5
L'. Ławka bez oparcia - sztuk 2
S. Kosz na śmieci do segregacji odpadów - sztuk 1
S'. Kosz na śmieci - sztuk 2
Ti. Tablica informacyjna - sztuk 1
R. Regulamin - sztuk 1
Sz. Stół do gry w szachy - sztuk 1
SR. Stojaki rowerowe - sztuk 2x5miejsc
O. Miejsce na palenisko z ławkami przestawnymi (6 szt.)

ETAP II

A. Projektowana altna - sztuk 1
H. Hotel dla owadów - sztuk 1
4. Kiwak koń - sztuk 1
5. Kiwak pies - sztuk 1
12. Zestaw Street Workout - sztuk 1
T. Tablice edukacyjne - sztuk 8

Wymiary urządzeń i stref bezpieczeństwa wg kart katalogowych

Projektowana zieleń

- Berberys Thunberga 'Red Carpet' (7szt.) *Berberis thunbergii 'Red Carpet'*
- Berberys Thunberga 'Green Carpet' (7szt.) *Berberis thunbergii 'Green Carpet'*
- Forsycja pośrednia 'Lynwood' (6szt.) *Forsythia x intermedia 'Lynwood'*
- Jaśminowiec Lewisa 'Waterton' (4szt.) *Philadelphus lewisii 'Waterton'*
- Pożeczka alpejska 'Schmidt' (5szt.) *Ribes alpinum 'Schmidt'*
- Jarząb pospolity 'Edulis' (4szt.) *Sorbus aucuparia 'Edulis'*
- Bez czarny 'Guincho Purple' (1szt.) *Sambucus nigra 'Guincho Purple'*
- Bez czarny 'Aurea' (2szt.) *Sambucus nigra 'Aurea'*
- Klon czerwony 'Scanlon' (1szt.) *Acer rubrum 'Scanlon'*
- Migdałek trójklapowy (3szt.) *Prunus triloba*
- Leszczyna pospolita 'Aurea' (4szt.) *Corylus avellana 'Aurea'*
- Papierówka (Oliwka inflancka) (1szt.) *Weisser Klarapfel*
- Kosztela (1szt.)
- Sokówka Nowotomyska (1szt.)
- Lubka (1szt.)
- Kalina wonna 'Nanum' (17szt.) *Viburnum farreri 'Nanum'*
- Kalina hordowina 'Mohican' (7szt.) *Viburnum lantana 'Mohican'*
- Kalina śliwolistna 'Wilson' (7szt.) *Viburnum prunifolium 'Wilson'*
- Klon jawor 'Brillantissimum' (3szt.) *Acer pseudoplatanus 'Brillantissimum'*

SPIINWEST
mgr inż. Mariusz Pająk

Obiekt	**BUDOWA INFRASTRUKTURY TURYSTYCZNO-REKREACYJNEJ (MIEJSCA INTEGRACJI) W MIEJSCOWOŚCI ODROWĄŻEK, DZ. NR EWID. 521/4, OBRĘB EWID. 0014 (ODROWĄŻEK), JEDNOSTKA EW. 261002_2 (GM. BLIŻYN)**		Data 12.2016r.
Branża	Architektura		Skala 1:500
Przedmiot	Projekt zagospodarowania terenu z zielenią	Podpis	Rys. Nr 1B
Projekt Architektura	mgr inż. arch. Grzegorz Zarzycki upr. nr SW-45/2008		

PROJEKT ZAGOSPODAROWANIA TERENU
- WYNIESIENIE 1:200

BUDOWA INFRASTRUKTURY TURYSTYCZNO-REKREACYJNEJ (MIEJSCA INTEGRACJI) W MIEJSCOWOŚCI ODROWĄŻEK,
DZ. NR EWID. 521/4, OBRĘB EWID. 0014 (ODROWĄŻEK), JEDNOSTKA EW. 261002_2 (GM. BLIŻYN)

INWESTOR:
GMINA BLIŻYN, UL. KOŚCIUSZKI 79a, 26-120 BLIŻYN

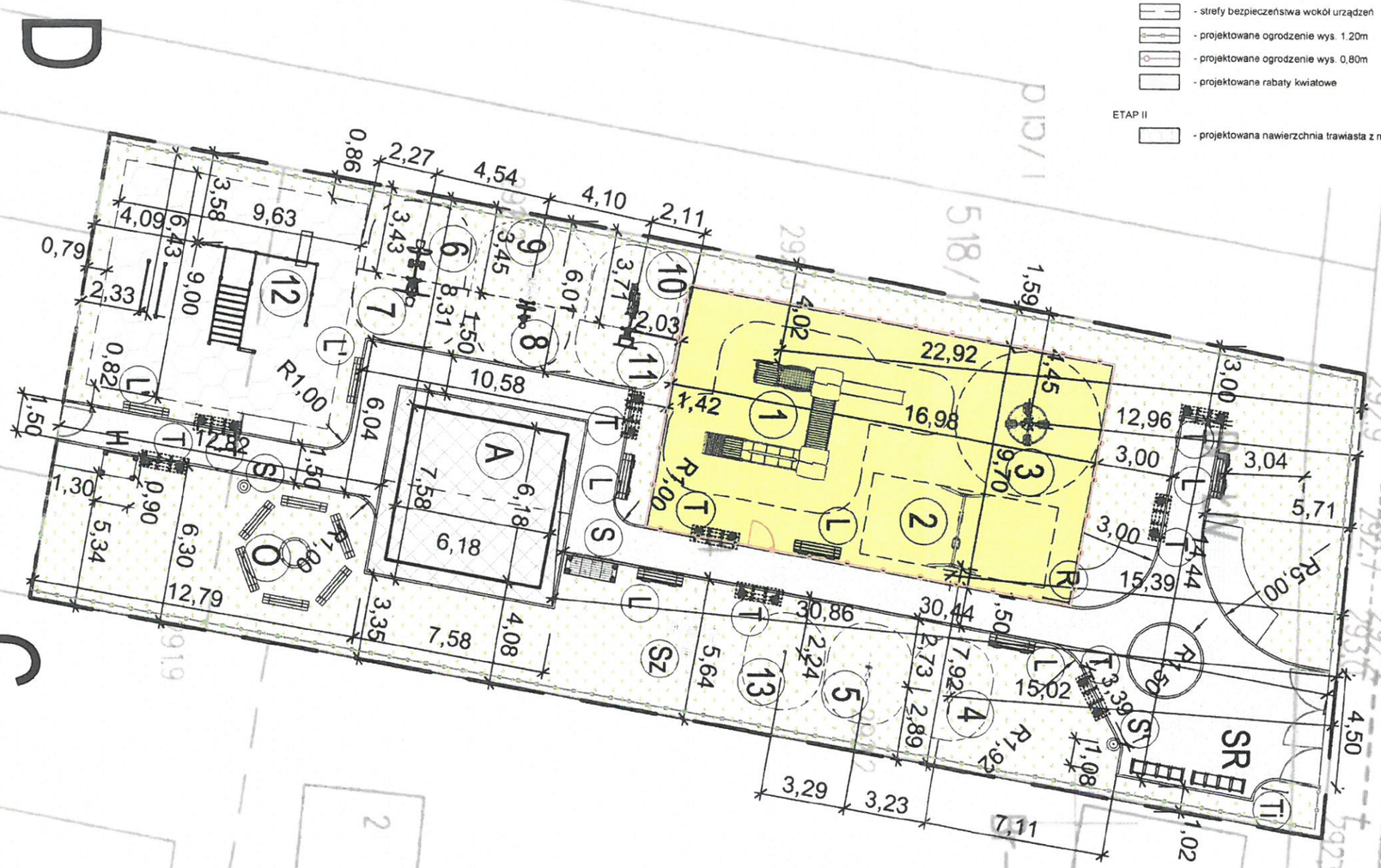

Legenda:

ABCD-A - granica terenu inwestycji / obszar oddziaływania inwestycji

ETAP I

- projektowana nawierzchnia piaskowa
- nawierzchnia trawiasta
- projektowana nawierzchnia utwardzona - prefabrykat betonowy
- projektowana nawierzchnia utwardzona żwirowa
- strefy bezpieczeństwa wokół urządzeń
- projektowane ogrodzenie wys. 1,20m
- projektowane ogrodzenie wys. 0,80m
- projektowane rabaty kwiatowe

ETAP II

- projektowana nawierzchnia trawiasta z matą przerostową

Projektowane elementy zagospodarowania terenu

ETAP I

1. Zestaw zabawowy - sztuk 1
2. Huśtawka podwójna wahadłowa - sztuk 1
3. Karuzela krzesełkowa - sztuk 1
6. Urządzenie fitness Wioślarz - sztuk 1
7. Urządzenie fitness Motyl - sztuk 1
8. Urządzenie fitness Rowerek - sztuk 1
9. Urządzenie fitness Biegacz - sztuk 1
10. Urządzenie fitness Orbitrek- sztuk 1
11. Urządzenie fitness Drabinka - sztuk 1
13. Urządzenie edukacyjne - labirynt - sztuk 1

L. Ławka z oparciem - sztuk 5
L'. Ławka bez oparcia - sztuk 2
S. Kosz na śmieci do segregacji odpadów - sztuk 1
S'. Kosz na śmieci - sztuk 2
Ti. Tablica informacyjna - sztuk 1
R. Regulamin - sztuk 1
Sz. Stół do gry w szachy - sztuk 1
SR. Stojaki rowerowe - sztuk 2x5miejsc
O. Miejsce na palenisko z ławkami przestawnymi (6 szt.)

ETAP II

A. Projektowana altna - sztuk 1
H. Hotel dla owadów - sztuk 1
4. Kiwak koń - sztuk 1
5. Kiwak pies - sztuk 1
12. Zestaw Street Workout - sztuk 1
T. Tablice edukacyjne - sztuk 8

Wymiary urządzeń i stref bezpieczeństwa wg kart katalogowych

SPIINWEST
mgr inż. Mariusz Pająk
Biuro Projektowe Budownictwa Inżynieryjno-Wodnego

Obiekt	BUDOWA INFRASTRUKTURY TURYSTYCZNO-REKREACYJNEJ (MIEJSCA INTEGRACJI) W MIEJSCOWOŚCI ODROWĄŻEK, DZ. NR EWID. 521/4, OBRĘB EWID. 0014 (ODROWĄŻEK), JEDNOSTKA EW. 261002_2 (GM. BLIŻYN)		Data 12.2016r.
Branża	Architektura		Skala 1:200
Przedmiot	Projekt zagospodarowania terenu - wyniesienie	Podpis	Rys. Nr 2
Projekt Architektura	mgr inż. arch. Grzegorz Zarzycki upr. nr SW-45/2008		

Załącznik nr 1
Karty katalogowe proj. urządzeń

KARTA TECHNICZNA

Nazwa	*Ławka z bali przenośna*
Nr kat.	*5002*
Wersja wyk.	*S*

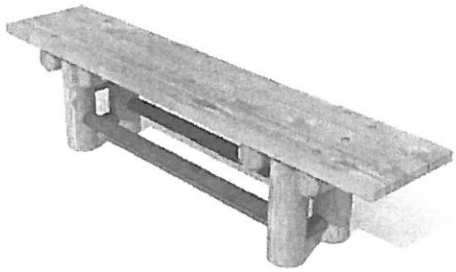

OPIS URZĄDZENIA

Ławki parkowe to niezbędny element wyposażenia parku, skweru czy placu zabaw. Chętnie korzystają z nich zarówno dorośli jak i dzieci podczas przerw w zabawie czy ćwiczeniach. Wykonana w całości z drewna ławka jest trwała i estetyczna. Solidna konstrukcja zapewnia wieloletnie użytkowanie Wykonane z desek o grubości 5 cm siedzisko jest niezwykle wytrzymałe.

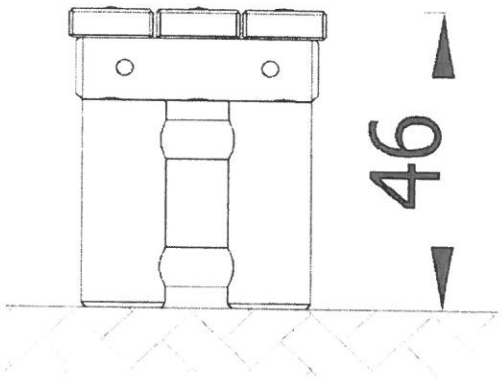

WYMIARY URZĄDZENIA

Szerokość [m]	0,37
Długość [m]	1,80
Wysokość [m]	0,46

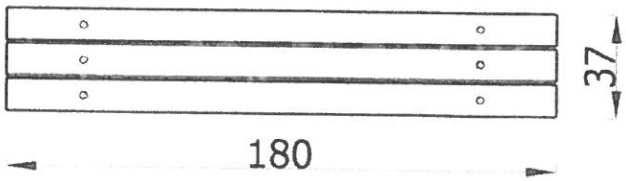

MATERIAŁY

Ławka przenośna bez posadowienia.

Podstawę ławki stanowią słupy okrągłe o średnicy 12 cm wykonane z litego drewna.

Siedzisko ławki zostało wykonane z desek drewnianych 12x5 cm.

Elementy drewniane impregnowane próżniowo-ciśnieniowo.

Konstruktor: *RK*
Data: *15-03-2016*

NOVUM Wyposażenie Placów Zabaw Sławomir Chmieliński 12-130 Pasym, Grom 36
tel.: (89) 623-29-85, (89) 623-29-86 fax: (89) 623-29-87 e-mail: biuro@novumedukacja.pl www.novumedukacja.pl

90010 POŁĄCZ ZWIERZAKI

GRY INTEGRACYJNE

DANE TECHNICZNE

Szerokość:	0,13 m
Długość:	0,84 m
Wysokość:	1,70 m
Powierzchnia przestrzeni upadku:	10,08 m2
Wymiary największej części:	1,25 x 0,80 x 0,05 m
Masa najcięższej części:	20 kg
Wysokość swobodnego upadku:	nie dotyczy m
Wymagana przestrzeń minimalna - długość:	3,84 m
Wymagana przestrzeń minimalna - szerokość:	3,13 m
Głębokość posadowienia:	-0,60 m

Rzut urządzenia wraz ze strefą funkcjonalną

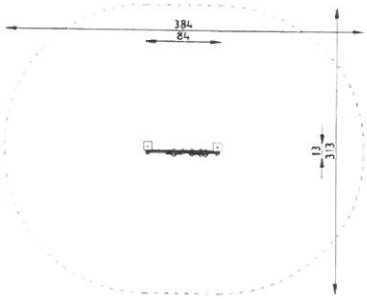

SATERNUS DISTRIBUTION

SATERNUS DISTRIBUTION Sp. z o. o. sp. k.
ul. Nowa 32
41-500 Chorzów

Właściciel certyfikatu	GRUPA SATERNUS Sp. z o.o. S. K. A. (następna prawny Place Zabaw Saternus Sp. z o.o.)
Producent	Saternus Production Sp. z o.o. sp. k.
Dystrybutor	Saternus Distribution Sp. z o.o. sp. k.

Rzeczywista kolorystyka urządzenia może nieznacznie odbiegać od przedstawionej na wizualizacji.

30049-2C ZESTAW MARINA II — KOLEKCJA KLASYCZNA

DANE TECHNICZNE

Urządzenia trudno dostępne, zgodnie z normą PN-EN 1176-1:2009

Szerokość:	4,39 m
Długość:	7,39 m
Wysokość:	3,84 m
Strefa funkcjonowania urządzenia F:	54,79 m2
Maksymalna wysokość upadkowa:	1,36 m
Wymiary strefy funkcjonowania długość:	10,84 m
Wymiary strefy funkcjonowania szerokość:	7,09 m
Głębokość fundamentowania:	-0,60 m

Rzut urządzenia wraz ze strefą funkcjonalną

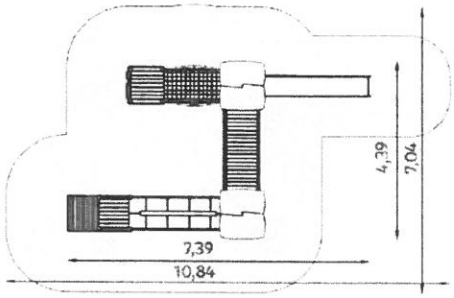

SATERNUS DISTRIBUTION

SATERNUS DISTRIBUTION Sp. z o. o. sp. k.
ul. Nowa 32
41-500 Chorzów

Właściciel certyfikatu	GRUPA SATERNUS Sp. z o.o. S. K. A. (następna prawny Place Zabaw Saternus Sp. z o.o.)
Producent	Saternus Production Sp. z o.o. sp. k.
Dystrybutor	Saternus Distribution Sp. z o.o. sp. k.

Rzeczywista kolorystyka urządzenia może nieznacznie odbiegać od przedstawionej na wizualizacji.

Urządzenie wykonane zgodnie z PN-EN 1176:1-2009 Wyposażenie placów zabaw. Ogólne wymagania bezpieczeństwa i metody badań.

Nawierzchnie amoryzujące: piasek, żwir, kora, nawierzchnia synetyczna (grubość minimalna dla wszystkich nawierzchni sypkich 200mm)

Widok urządzenia

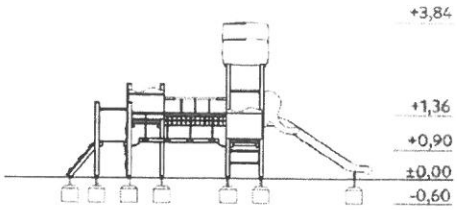

SATERNUS DISTRIBUTION Sp. z o. o. sp. k.
ul. Nowa 32
41-500 Chorzów

Właściciel certyfikatu	GRUPA SATERNUS Sp. z o.o. S. K. A. (następna prawny Place Zabaw Saternus Sp. z o.o.)
Producent	Saternus Production Sp. z o.o. sp. k.
Dystrybutor	Saternus Distribution Sp. z o.o. sp. k.

Rzeczywista kolorystyka urządzenia może nieznacznie odbiegać od przedstawionej na wizualizacji.

Załącznik nr 4
Oświadczenie, zaświadczenie, uprawnienia projektanta

Kielce, 12.2016r.

Oświadczenie

Oświadczam, że :

BUDOWA INFRASTRUKTURY TURYSTYCZNO-REKREACYJNEJ (MIEJSCA INTEGRACJI) W MIEJSCOWOŚCI ODROWĄŻEK, DZ. NR EWID. 521/4, OBRĘB EWID. 0014 (ODROWĄŻEK), JEDNOSTKA EW. 261002_2 (GM. BLIŻYN)

został sporządzony zgodnie z obowiązującymi przepisami, normami oraz zasadami wiedzy technicznej i zostaje wydany w stanie kompletnym z punktu widzenia celu, któremu ma służyć.

ARCHITEKTURA

mgr inż. arch. Grzegorz Żarzycki

upr. SW-45/2008

KONSTRUKCJA

mgr inż. Marcin Nosek

upr. SWK/01110/POOK/06

IZBA ARCHITEKTÓW
RZECZYPOSPOLITEJ POLSKIEJ

Świętokrzyska Okręgowa Rada Izby Architektów RP

ZAŚWIADCZENIE - ORYGINAŁ

(wypis z listy architektów)

Świętokrzyska Okręgowa Rada Izby Architektów RP zaświadcza, że:

magister inżynier architekt Grzegorz Piotr Zarzycki

posiadający kwalifikacje zawodowe do pełnienia samodzielnych funkcji technicznych w budownictwie w specjalności architektonicznej i w zakresie posiadanych uprawnień nr **SW-45/2008**, jest wpisany na listę członków Świętokrzyskiej Okręgowej Izby Architektów RP pod numerem: **SW-0160.**

Członek czynny od: 09-02-2009 r.

Data i miejsce wygenerowania zaświadczenia: 08-08-2016 r. Kielce.

Zaświadczenie jest ważne do dnia: **31-12-2016 r.**

Podpisano elektronicznie w systemie informatycznym Izby Architektów RP przez:
Alicja Bojarowicz, Wiceprzewodnicząca Okręgowej Rady Izby Architektów RP.

Nr weryfikacyjny zaświadczenia:

SW-0160-823A-E555-7C25-A5B1

Dane zawarte w niniejszym zaświadczeniu można sprawdzić podając nr weryfikacyjny zaświadczenia w publicznym serwisie internetowym Izby Architektów: www.izbaarchitektow.pl lub kontaktując się bezpośrednio z właściwą Okręgowa Izbą Architektów RP.

IZBA ARCHITEKTÓW
RZECZYPOSPOLITEJ POLSKIEJ

ŚWIĘTOKRZYSKA OKRĘGOWA IZBA ARCHITEKTÓW
OKRĘGOWA KOMISJA KWALIFIKACYJNA

L.dz. SWOIA/235/08 Kielce, dnia 12 grudnia 2008 r.
Sygnatura akt: ŚOKK/UpB/6/08

DECYZJA

Na podstawie art. 12 ust. 1 pkt. 1 i ust. 2, art. 13 ust. 1 pkt. 1 i art. 14 ust. 1 pkt.1 ustawy z dnia 7 lipca 1994 r. - Prawo budowlane (tekst jednolity: Dz. U. z 2006 r. Nr 156, poz. 1118; (zmiany: Dz. U. z 2006 r. Nr 170, poz. 1217, z 2007 r. Nr 88, poz.587, Nr 99, poz. 665 i Nr 127, poz. 880, Nr 191 poz. 1373 i Nr 247 poz. 1844, z 2008 r NR 145 ,poz 914); art. 11 i 24 ust. 1 pkt. 2 ustawy z dnia 15 grudnia 2000 r. o samorządach zawodowych architektów, inżynierów budownictwa oraz urbanistów (Dz. U. z 2001 r. Nr 5, poz. 42,zmiany: Dz. U. z 2002 r. Nr 23, poz. 221, Nr 153, poz.1271 i Nr 240 poz. 2052; z 2003 r. Nr 124 poz.1152 i Nr 190, poz. 1864 , z 2004 r. Nr 141 poz.1492, oraz z 2005 r. Nr 150, poz.1247), oraz art. 104 i 107 § 1 i 4 ustawy z dnia 14 czerwca 1960 r. – Kodeks postępowania administracyjnego (tekst jednolity: Dz. U. z 2000 r. Nr 98, poz. 1071; dalsze zmiany: Dz. U. z 2001 r. Nr 49, poz. 509; z 2002 r. Nr 113, poz. 984, Nr 153, poz.1271 i Nr 169 poz.1387; z 2003 r. Nr 130, poz. 1188 i nr 170, poz. 1660; z 2004 r. Nr 162, poz. 1692 oraz z 2005 r. Nr 64, poz. 565 i Nr 78,poz.682 i Nr 181 poz. 1524)

stwierdza się, że

Pan magister inżynier architekt

Grzegorz Zarzycki

ur. 19 maja 1976 r.

posiada odpowiednie wykształcenie techniczne i praktykę zawodową

i otrzymuje

UPRAWNIENIA BUDOWLANE

Nr ewid. SW – 45/2008

w specjalności architektonicznej do projektowania bez ograniczeń

Decyzja niniejsza jako uwzględniająca w całości żądanie strony nie wymaga uzasadnienia.

Od decyzji niniejszej przysługuje Panu odwołanie do Krajowej Komisji Kwalifikacyjnej Izby Architektów za pośrednictwem Świętokrzyskiej Okręgowej Komisji Kwalifikacyjnej, w terminie 14 dni od dnia doręczenia niniejszej decyzji.

1. Przewodniczący ŚOKK :	arch. Marek Góra
2. Wiceprzewodniczący ŚOKK:	arch. Piotr Wawrzczak
3. Członek ŚOKK	arch. Jan Folfas
4. Członek Ś OKK	arch. Krystyna Kuźmuk
5. Członek ŚOKK	arch. Zyta Samborska – Słowik
6. Członek ŚOKK	arch. Włodzimierz Tracz
7. Członek ŚOKK	arch. Jerzy Wójcik

ŚWIĘTOKRZYSKA OKRĘGOWA IZBA ARCHITEKTÓW

Otrzymują:

1. Pan Grzegorz Zarzycki ,25-020 Kielce ul. Chęcińska 25/20
2. Główny Inspektor Nadzoru Budowlanego, ul. Krucza 38/42, 00-926 Warszawa - w celu wpisania do centralnego rejestru osób posiadających uprawnienia budowlane,
3. Świętokrzyska Okręgowa Rada Izby Architektów: ul. Leonarda 18, 25-304 Kielce,
4. a.a.

25-304 Kielce, ul. Św. Leonarda 18. Tel. (0-41) 344 53 15, fax (0-41) 341 58 70, e-mail: swietokrzyska@izbaarchitektow.pl
NIP: 959-15-19-045 Regon: 017466395-00107 Konto: PKO BP Nr 71 1020 2629 0000 9402 0009 7329

ŚWIĘTOKRZYSKA
OKRĘGOWA
IZBA
INŻYNIERÓW
BUDOWNICTWA

Okręgowa Komisja Kwalifikacyjna
sygn. akt SK-0054-0017(4)/06

...ce dnia 18.12.2006 r.

DECYZJA

Na podstawie art. 24 ust. 1 pkt 2 ustawy z dnia 15 grudnia 2000r. o samorządach zawodowych architektów, inżynierów budownictwa oraz urbanistów *(Dz.U. z 2001r., Nr 5, poz. 42 z późn. zm.)* i art. 12 ust. 1 pkt 1 i 5, art. 12 ust. 3, art. 13 ust.1 pkt 1 i ust. 4, art. 14 ust. 1 pkt 2 ustawy z dnia 7 lipca 1994r. Prawo budowlane *(tekst jednolity: Dz.U. z 2006r., Nr 156, poz. 1118)* oraz § 3 ust. 1, § 12 pkt 1 i § 17 ust. 1 pkt 1 rozporządzenia Ministra Infrastruktury z dnia 18 maja 2005r. w sprawie samodzielnych funkcji technicznych w budownictwie *(Dz. U. z 2005r., Nr 96, poz. 817)* w związku z § 28 ust. 1 rozporządzenia Ministra Transportu i Budownictwa z dnia 28 kwietnia 2006r. w sprawie samodzielnych funkcji technicznych w budownictwie *(Dz. U. z 2006r., Nr 83, poz. 578)*

Świętokrzyska Okręgowa Komisja Kwalifikacyjna

nadaje

Panu Marcinowi Jackowi Nosek
magistrowi inżynierowi budownictwa
urodzonemu dnia 1 lutego 1976 roku w Kielcach

UPRAWNIENIA BUDOWLANE
nr ewidencyjny SWK/0111/POOK/06

do projektowania bez ograniczeń
w specjalności konstrukcyjno-budowlanej

UZASADNIENIE

W związku z uwzględnieniem w całości żądania strony, na podstawie art. 107 § 4 K.p.a., odstępuje się od uzasadnienia decyzji. Zakres nadanych uprawnień budowlanych wskazano na odwrocie decyzji.

Pouczenie

Od niniejszej decyzji służy odwołanie do Krajowej Komisji Kwalifikacyjnej Polskiej Izby Inżynierów Budownictwa w Warszawie, za pośrednictwem Okręgowej Komisji Kwalifikacyjnej Świętokrzyskiej Izby Inżynierów Budownictwa w Kielcach w terminie 14 dni od daty jej doręczenia.

Skład orzekający
OKK SIIB

dr inż. Stefan Szałkowski

mgr inż. Edmund Pieniążek

mgr inż. Józef Piwko

Otrzymują:

1. Pan Marcin Jacek Nosek
   ul. Konopnickiej 9/93
   25-406 Kielce
2. Okręgowa Rada Izby
3. Główny Inspektor Nadzoru Budowlanego
4. a/a

ŚWIĘTOKRZYSKA
OKRĘGOWA
IZBA
INŻYNIERÓW
BUDOWNICTWA

Kielce, dn. 20 styczeń 2016

Zaświadczenie

Pan(i) Nosek Marcin Jacek

miejsce zamieszkania :

ul.Konopnickiej 9/93

25-406 Kielce

jest członkiem Świętokrzyskiej Okręgowej Izby Inżynierów Budownictwa

o numerze ewidencyjnym : SWK/BO/0024/07

i posiada wymagane ubezpieczenie od odpowiedzialności cywilnej.

Niniejsze zaświadczenie jest ważne od dnia 01-02-2016 do 31-01-2017

Z up. Przewodniczącego ŚOIIB
mgr inż. Wiesława Sobańska
DYREKTOR BIURA

Świętokrzyska Okręgowa Izba Inżynierów Budownictwa
25-304 Kielce, ul. Leonarda 18; tel. 41 344 94 13, tel. kom. 694 912 692, fax 41 344 63 82
www. swk.piib.org.pl, e-mail: swk@piib.org.pl
Bank Pekao S.A. I O/Kielce, nr rach. 98 1240137211110000012505214
Godziny pracy biura: poniedziałek, wtorek, czwartek, piątek - od 10:00 do 16:00, środa - nieczynne
Godziny pracy czytelni: wtorek - od 10:00 do 16:00

PROJEKT BUDOWLANY

PROJEKT ZAGOSPODAROWANIA TERENU

PROJEKT ARCHITEKTONICZNO-BUDOWLANY

ZAGOSPODAROWANIE PRZESTRZENI PUBLICZNEJ
W MIEJSCOWOŚCI KOPCIE,
DZ. NR EWID. 97/3, 154 (dr.) OBRĘB EWID. 0009 (KOPCIE),
JEDNOSTKA EW. 261002_2 (GM. BLIŻYN)

Kategoria obiektu: VIII

INWESTOR:
Gmina Bliżyn
ul. Kościuszki 79a
26-120 Bliżyn

WYKONAWCA:
SPIINWEST Mariusz Pająk
ul. 1 Maja 34/7
26-110 Skarżysko-Kamienna

PROJEKTANT:
ARCHITEKTURA:
mgr inż. arch. Grzegorz Zarzycki
upr. SW – 45/2008

KONSTRUKCJA:
mgr inż. Marcin Nosek
upr. SWK/0111/POOK/06

OPRACOWANIE:
mgr inż. arch. Olga Stępień

Za zgodność z oryginałem
Bliżyn, dnia 21.01.2022
podpis
WÓJT
Mariusz Walachnia

Kielce, wrzesień 2017r.

PROJEKT ZAGOSPODAROWANIA TERENU

skala 1:500

ZAGOSPODAROWANIE PRZESTRZENI PUBLICZNEJ W MIEJSCOWOŚCI KOPCIE, DZ. NR EWID. 97/3, 154 (dr.) OBRĘB EWID. 0009 (KOPCIE), JEDNOSTKA EW. 261002_2 (GM. BLIŻYN)

INWESTOR:
GMINA BLIŻYN, UL. KOŚCIUSZKI 79a, 26-120 BLIŻYN

Orientacja

Skala 1:10000

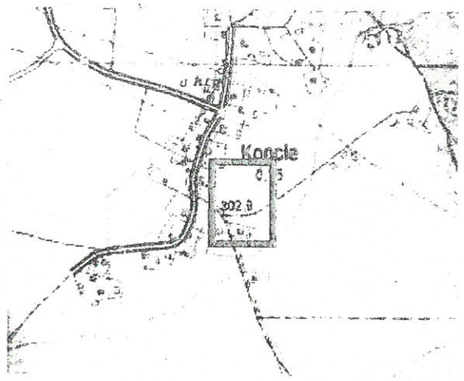

MAPA DO CELÓW PROJEKTOWYCH DZ. 97/3		
Oznaczenie kancelaryjne zgłoszenia pracy geodezyjnej		GG.6641.147.2017
Miejscowość		Kopcie
Jednostka ewidencyjna	identyfikator	261002_2
	nazwa	Bliżyn
Obręb ewidencyjny	identyfikator	261002_2.0009
	nazwa	Kopcie
Skala mapy		1:500
Nazwa układu współrzędnych	prostokątnych płaskich	'PL-2000' strefa 7
	wysokości	Kronsztadt 86
Oznaczenie granic obszaru, który był przedmiotem aktualizacji		

GEODETA UPRAWNIONY
Zdzisław Auleitner
świadectwo MGiB nr 15611
26-110 Skarżysko-Kamienna Pl. Floriański 1/306
tel. 604 592 289

Imię i nazwisko, nr uprawnień oraz data i podpis geodety uprawnionego który opracował mapę

Granice działki 97/3 zgodne z ewidencją gruntów.

Nie stwierdzono obciążeenia przedmiotowej działki służebnością gruntową.

Stan na gruncie aktualny w granicach lokalizacji na dzień 10.07.2017 r.

Data opracowania mapy 21.07.2017 r.

Poświadcza się, że niniejszy dokument został opracowany w wyniku geodezyjnych i kartograficznych, których rezultaty zawiera operat techniczny wpisany do ewidencji materiałów państwowego zasobu geodezyjnego i kartograficznego	
Organ prowadzący państwowy zasób geodezyjny i kartograficzny	STAROSTA SKARŻYSKI
Identyfikator ewidencyjny materiału zasobu-operatu technicznego	P.2610 . 2017.761
Data wpisania operatu technicznego do ewidencji materiałów zasobu	22.08.2017r.
Imię i nazwisko i podpis osoby upoważnionej organ	Z up. STAROSTY

inż. Grzegorz Turek
INSPEKTOR
w Wydziale Geodezji, Kartografii, Katastru i Gospodarki Nieruchomościami

LEGENDA:

- ABCD - obszar opracowania
- (A) - projektowana altana
- ogrodzenie panelowe - wysokość 1,53m
- piłkochwyty - wysokość 5 m
- nawierzchnia trawiasta - boisko
- nawierzchnia piaskowa
- nawierzchnia z kostki brukowej bezfazowej
- nawierzchnia poliuretanowa
- projektowane chodniki z kostki brukowej
- nawierzchnia trawiasta
- projektowana nawierzchnia żwirowa
- istniejąca nawierzchnia utwardzona
- (O) miejsce na ognisko z ławkami (6 sztuk)
- (G) grill murowany
- projektowany zjazd z drogi gminnej

Projektowane elementy placu zabaw i siłowni:

1. Piaskownica kwadratowa - sztuk 1
2. Huśtawka wahadłowa podwójna Mix - sztuk 1
3. Zestaw zabawowy Marina- sztuk 1
4. Bujak piesek - sztuk 1
5. Bujak koń rycerski - sztuk 1
6. Karuzela tornado - sztuk 1
7. Ławka parkowa z oparciem - sztuk 9
7'. Ławka parkowa bez oparcia - sztuk 5
8. Kosz - sztuk 5
8'. Kosz do segregacji odpadów - sztuk 1
9. Regulamin - sztuk 1
10 Urządzenie fitness Narciarz - sztuk 1
11. Urządzenie fitness Wyciskanie siedząc - sztuk 1
12. Urządzenie fitness Motyl - sztuk 1
13. Urządzenie fitness Orbitrek- sztuk 1
14. Urządzenie fitness Włośiarz - sztuk 1
15. Urządzenie fitness Twister - sztuk 1

Wymiary urządzeń i stref bezpieczeństwa wg kart katalogowych

Projektowana zieleń

- Berberys Thunberga 'Red Carpet' (8szt.) *Berberis thunbergii 'Red Carpet'*
- Berberys Thunberga 'Green Carpet' (8szt.) *Berberis thunbergii 'Green Carpet'*
- Kalina wonna 'Nanum' (4szt.) *Viburnum farreri 'Nanum'*
- Kalina hordowina 'Mohican' (2szt.) *Viburnum lantana 'Mohican'*
- Kalina śliwolistna 'Wilson' (2szt.) *Viburnum prunifolium 'Wilson'*
- Klon jawor 'Brillantissimum' (4szt.) *Acer pseudoplatanus 'Brillantissimum'*
- Klon japoński 'Aconitifolium' (4szt.) *Acer japonicum 'Aconitifolium'*
- Jarząb pospolity 'Edulis' (2szt.) *Sorbus aucuparia 'Edulis'*

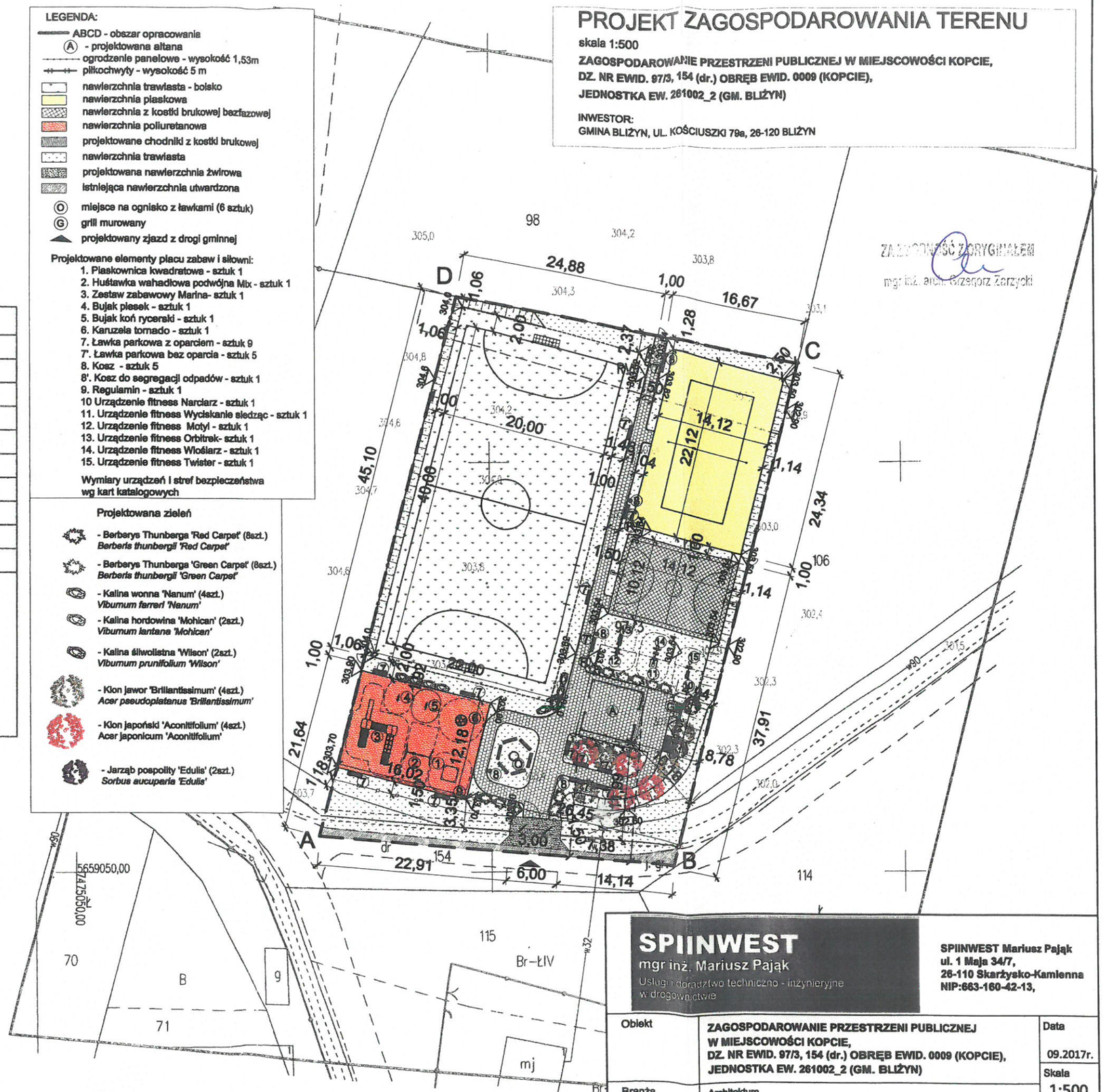

ZAGOSPODAROWANIE ZORYGINAŁEM
mgr inż. arch. Grzegorz Zarzycki

SPIINWEST
mgr inż. Mariusz Pająk
Usługi i doradztwo techniczno - inżynieryjne w drogownictwie

SPIINWEST Mariusz Pająk
ul. 1 Maja 34/7,
26-110 Skarżysko-Kamienna
NIP:663-160-42-13,

Obiekt	ZAGOSPODAROWANIE PRZESTRZENI PUBLICZNEJ W MIEJSCOWOŚCI KOPCIE, DZ. NR EWID. 97/3, 154 (dr.) OBRĘB EWID. 0009 (KOPCIE), JEDNOSTKA EW. 261002_2 (GM. BLIŻYN)		Data 09.2017r.
			Skala 1:500
Branża	Architektura		
Przedmiot	Projekt zagospodarowania terenu	Podpis	Rys. Nr 1
Projekt Architektura	mgr inż. arch. Grzegorz Zarzycki upr. nr SW-45/2008		

PROJEKT ZAGOSPODAROWANIA TERENU - wyniesienie

skala 1:200

ZAGOSPODAROWANIE PRZESTRZENI PUBLICZNEJ W MIEJSCOWOŚCI KOPCIE,
DZ. NR EWID. 97/3, 154 (dr.) OBRĘB EWID. 0009 (KOPCIE),
JEDNOSTKA EW. 261002_2 (GM. BLIŻYN)

INWESTOR:
GMINA BLIŻYN, UL. KOŚCIUSZKI 79a, 26-120 BLIŻYN

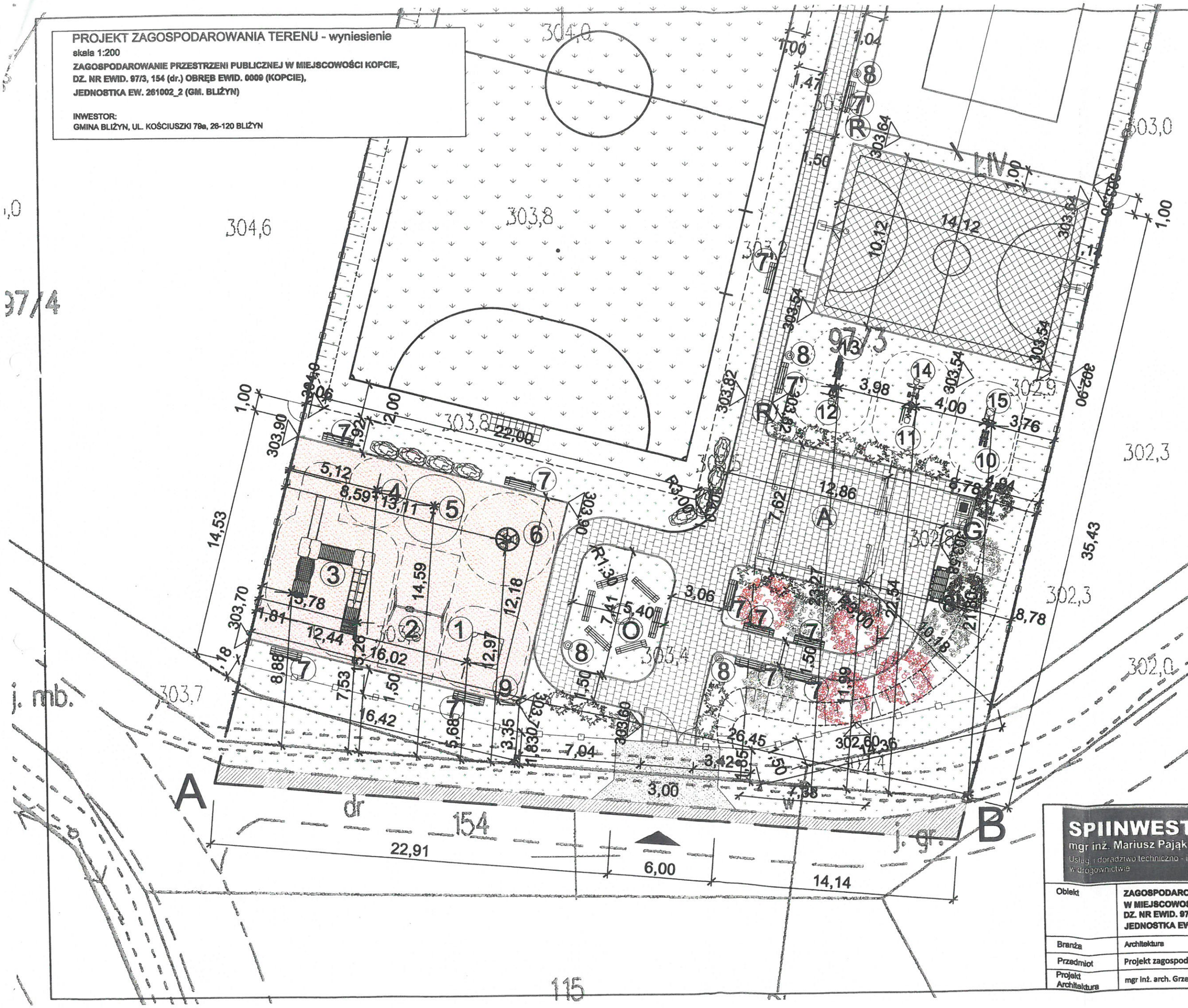

LEGENDA:

- ABCD - obszar opracowania
- (A) - projektowana altana
- ogrodzenie panelowe - wysokość 1,53m
- piłkochwyty - wysokość 5 m
- nawierzchnia trawiasta - boisko
- nawierzchnia piaskowa
- nawierzchnia z kostki brukowej bezfazowej
- nawierzchnia poliuretanowa
- projektowane chodniki z kostki brukowej
- nawierzchnia trawiasta
- projektowana nawierzchnia żwirowa
- istniejąca nawierzchnia utwardzona
- (O) miejsce na ognisko z ławkami (6 sztuk)
- (G) grill murowany
- projektowany zjazd z drogi gminnej

Projektowane elementy placu zabaw i siłowni:

1. Piaskownica kwadratowa - sztuk 1
2. Huśtawka wahadłowa podwójna Mix - sztuk 1
3. Zestaw zabawowy Marina- sztuk 1
4. Bujak piesek - sztuk 1
5. Bujak koń rycerski - sztuk 1
6. Karuzela tornado - sztuk 1
7. Ławka parkowa z oparciem - sztuk 9
7'. Ławka parkowa bez oparcia - sztuk 5
8. Kosz - sztuk 5
8'. Kosz do segregacji odpadów - sztuk 1
9. Regulamin - sztuk 1
10 Urządzenie fitness Narciarz - sztuk 1
11. Urządzenie fitness Wyciskanie siedząc - sztuk 1
12. Urządzenie fitness Motyl - sztuk 1
13. Urządzenie fitness Orbitrek- sztuk 1
14. Urządzenie fitness Wioślarz - sztuk 1
15. Urządzenie fitness Twister - sztuk 1

Wymiary urządzeń i stref bezpieczeństwa wg kart katalogowych

Projektowana zieleń

- Berberys Thunberga 'Red Carpet' (8szt.) *Berberis thunbergii 'Red Carpet'*
- Berberys Thunberga 'Green Carpet' (8szt.) *Berberis thunbergii 'Green Carpet'*
- Kalina wonna 'Nanum' (4szt.) *Viburnum farreri 'Nanum'*
- Kalina hordowina 'Mohican' (2szt.) *Viburnum lantana 'Mohican'*
- Kalina śliwolistna 'Wilson' (2szt.) *Viburnum prunifolium 'Wilson'*
- Klon jawor 'Brillantissimum' (4szt.) *Acer pseudoplatanus 'Brillantissimum'*
- Klon japoński 'Aconitifolium' (4szt.) *Acer japonicum 'Aconitifolium'*
- Jarząb pospolity 'Edulis' (2szt.) *Sorbus aucuparia 'Edulis'*

SPIINWEST
mgr inż. Mariusz Pająk
Usługi i doradztwo techniczno - inżynieryjne w drogownictwie

SPIINWEST Mariusz Pająk
ul. 1 Maja 34/7,
26-110 Skarżysko-Kamienna
NIP:663-160-42-13,

Obiekt	**ZAGOSPODAROWANIE PRZESTRZENI PUBLICZNEJ W MIEJSCOWOŚCI KOPCIE, DZ. NR EWID. 97/3, 154 (dr.) OBRĘB EWID. 0009 (KOPCIE), JEDNOSTKA EW. 261002_2 (GM. BLIŻYN)**		Data 09.2017r.
			Skala 1:200
Branża	Architektura		
Przedmiot	Projekt zagospodarowania terenu - wyniesienie	Podpis	Rys. Nr 2
Projekt Architektura	mgr inż. arch. Grzegorz Zarzycki upr. nr SW-45/2008		

OPIS - PROJEKT ZAGOSPODAROWANIA TERENU

1. **Podstawa opracowania**
   - wytyczne Inwestora
   - mapa do celów projektowych w skali 1:500
   - wizja lokalna
   - Polskie Normy
   - Rozporządzenie Ministra Infrastruktury z dnia 12.04.2002r. w sprawie warunków technicznych, jakim powinny odpowiadać budynki i ich usytuowanie (t.j. Dz.U. 2015 r., poz. 1422)

2. **Przedmiot opracowania**

Przedmiotem opracowania jest projekt zagospodarowania przestrzeni publicznej w miejscowości Kopcie, dz. nr ewid. 97/3, 154(dr.), obręb ewid. 0009 Kopcie, jednostka ewid. 261002_2, gm. Bliżyn.

Inwestor: Gmina Bliżyn, ul. Kościuszki 79a, 26-120 Bliżyn

3. **Opis stanu istniejącego.**

Teren objęty inwestycją znajduje się na działce nr ewid. 97/3 w miejscowości Kopcie, gm. Bliżyn. Teren inwestycji jest niezabudowany i nieogrodzony. Przez teren inwestycji przebiega linia sieci wodociągowej.

4. **Opis projektowanego zagospodarowania.**

W ramach inwestycji projektuje się altanę z grillem murowanym, boisko treningowe do piłki nożnej, boisko treningowe do koszykówki, boisko do siatkówki plażowej, elementy placu zabaw, urządzenia siłowni zewnętrznej, obiekty małej architektury, piłkochwyty, nawierzchnie utwardzone, ogrodzenie oraz zieleń. Przewiduje się niwelacje w terenie w postaci skarp zgodnie z rysunkiem zagospodarowania terenu.

Projektowane elementy placu zabaw, siłowni zewnętrznej i małej architektury:

1. Piaskownica kwadratowa - sztuk 1
2. Huśtawka wahadłowa podwójna Mix - sztuk 1
3. Zestaw zabawowy Marina- sztuk 1
4. Bujak piesek - sztuk 1
5. Bujak koń rycerski - sztuk 1
6. Karuzela tornado - sztuk 1
7. Ławka parkowa z oparciem - sztuk 9

7'. Ławka parkowa bez oparcia - sztuk 5

8. Kosz - sztuk 5

8'. Kosz do segregacji odpadów - sztuk 1

9. Regulamin - sztuk 1
10 Urządzenie fitness Narciarz - sztuk 1
11. Urządzenie fitness Wyciskanie siedząc - sztuk 1
12. Urządzenie fitness Motyl - sztuk 1

13. Urządzenie fitness Orbitrek- sztuk 1
14. Urządzenie fitness Wioślarz - sztuk 1
15. Urządzenie fitness Twister - sztuk 1
O. Miejsce na ognisko z ławkami (6 sztuk)

W ramach inwestycji projektuje się nawierzchnie:

- nawierzchnia z kostki brukowej – chodniki,
- nawierzchnia z kostki brukowej bezfazowej – boisko treningowe do koszykówki,
- nawierzchnia trawiasta – boisko treningowe do piłki nożnej,
- nawierzchnia piaskowa – boisko do siatkówki plażowej,
- nawierzchnia poliuretanowa – plac zabaw.

W miejscach zniszczonych podczas prac budowlanych odtworzyć nawierzchnię trawiastą w pasie ok. 2m od granicy nawierzchni utwardzonych.

Między nawierzchnią trawiastą, a nawierzchnią z kostki brukowej, nawierzchnią poliuretanową i nawierzchnią piaskową wykonać krawężniki betonowe o wymiarach 6x20x100 cm osadzone na ławie betonowej z oporem z betonu C12/15(B-15).

Typowanie robót budowlanych.

- uporządkowanie, plantowanie terenu
- oczyszczenie terenu z kamieni i innych zanieczyszczeń
- budowa altany
- budowa piłkochwytów
- montowanie elementów placu zabaw, siłowni zewnętrznej i małej architektury zgodnie z projektem i z zasadami sztuki budowlanej
- wykonanie nawierzchni poliuretanowej, nawierzchni utwardzonej, nawierzchni trawiastej i nawierzchni piaskowej
- wykonanie i uzupełnienie naw. trawiastej

Obsługa komunikacyjna

Obsługa komunikacyjna z drogi gminnej (dz. nr ewid. 154(dr.)) poprzez projektowany zjazd.

Odpady komunalne.

W zakresie gospodarki odpadami zakłada się gromadzenie odpadów w proj. pojemnikach, a następnie wywóz przez wyspecjalizowane firmy na zorganizowane składowisko.

Działki nr 97/3 oraz 154 położone jest w obszarze, dla którego nie został uchwalony miejscowy plan zagospodarowania przestrzennego, ani nie została podjęta uchwała o przystąpieniu do jego sporządzenia. Zgodnie z ewidencją gruntów i budynków teren inwestycji znajduje się na użytkach gruntowych oznaczonych jako ŁIV oraz RVI.

PARAMETRY I WSKAŹNIKI KSZTAŁTOWANIA ZABUDOWY ORAZ ZAGOSPODAROWANIA TERENU OKREŚLONE W DECYZJI O USTALENIU LOKALIZACJI INWESTYCJI CELU PUBLICZNEGO:

- nieprzekraczalna linia zabudowy obiektu budowlanego - altany z grillem – min. 10,00 m od granicy terenu drogi gminnej o nr ewid. 154 – **proj. min. 10,0m od granicy działki drogowej,**
- szerokość elewacji frontowej obiektu budowlanego – 8,20 m z tolerancją do 20% – **proj. 7,38m,**
- wysokość górnej krawędzi elewacji frontowej obiektu budowlanego do:
  - okapu – do 2,50 m – **proj. 2,02m,**
  - kalenicy – do 4,50 m – **proj. 4,50m,**
- ilość kondygnacji – jedna kondygnacja nadziemna – **proj. jedna kondygnacja nadziemna**
- układ połaci dachowych obiektu – wielospadowy, o kącie nachylenia od 30° do 40° – **proj. dach dwuspadowy o kącie nachylenia 30°,**
- wskaźnik powierzchni zabudowy do 30 % a udział powierzchni biologicznie czynnej min 30% powierzchni działki – **proj. wskaźnik pow. zabudowy 1,3%, proj. udział pow. biologicznie czynnej 77,8%.**

Wszystkie warunki i szczegółowe zasady zagospodarowania terenu oraz jego zabudowy ustalone w decyzji o warunkach zabudowy i zagospodarowania terenu zostały spełnione.

5. **Dane liczbowe do projektu zagospodarowania.**

- Powierzchnia objęta opracowaniem – 2781,1 m²
- Istniejąca nawierzchnia utwardzona (droga) – 39,2 m²
- Proj. powierzchnia zabudowy (altana) – 34,95 m²
- Proj. powierzchnia trawiasta (boisko) – 968,0 m²
- Proj. nawierzchnia z kostki brukowej (chodniki) – 254,9 m²
- Proj. nawierzchnia z kostki brukowej bezfazowej (boisko) – 140,0 m²
- Proj. nawierzchnia żwirowa – 22,8 m²
- Proj. nawierzchnia poliuretanowa (plac zabaw) – 191,9 m²
- Projektowana nawierzchnia piaskowa (boisko) – 308,0 m²
- Długość obrzeża betonowego – 333,5 mb
- Długość ogrodzenia panelowego – 202,0 mb
- Długość piłkochwytów – 44,0 mb
- Uzupełnienie nawierzchni trawiastej – 804,7 m²

Powierzchnia biologicznie czynna (2132,3 m²) stanowi 76,7% terenu inwestycji.

6. **Inne dane o działce, oddziaływanie na środowisko.**

Teren inwestycji położony jest w granicach administracyjnych msc. Kopcie, gm. Bliżyn.

Teren inwestycji zlokalizowany jest na gruntach rolnych (RVI – grunty orne, ŁIV – łąki trwałe) wytworzonych z gleb pochodzenia mineralnego dlatego nie wymaga uzyskania zgody na zmianę przeznaczenia gruntów rolnych na cele

nierolnicze i nieleśne oraz nie wymaga wydania decyzji zezwalającej na wyłączenie gruntów rolnych z produkcji.

Teren inwestycji nie podlega ochronie prawnej w aspekcie dziedzictwa kulturowego i ochrony zabytków z zakresu ustawy z 23 lipca 2003r. o ochronie zabytków i opiece nad zabytkami (Dz.U. z 2014 r. poz. 1446).

W przypadku znalezienia w trakcie prac ziemnych, przedmiotu archeologicznego, lub odkrycia wykopaliska należy niezwłocznie powiadomić o tym Wojewódzkiego Konserwatora Zabytków w Kielcach, a obiekt równocześnie ochronić do czasu podjęcia stosownych decyzji.

Teren inwestycji nie znajduje się na obszarach i terenach górniczych, terenach zagrożonych osuwaniem się mas ziemnych.

Teren inwestycji znajduje się na Suchedniowsko-Oblęgorskim Parku Krajobrazowym oraz w obszarze Natura 2000 Lasy Suchedniowskie. Planowana inwestycja nie narusza zakazów przewidzianych dla tego obszaru i nie stoi w sprzeczności z regulacjami przewidzianymi dla w/w obszaru, a co za tym idzie, nie wpłynie negatywnie na środowisko przyrodnicze obszaru chronionego.

Teren inwestycji nie znajduje się w zasięgu innego obszaru form ochrony przyrody. Planowana inwestycja nie jest przedsięwzięciem mogącym znacząco oddziaływać na środowisko - zgodnie z rozporządzeniem Rady Ministrów z dnia 9 listopada 2010 r. w sprawie przedsięwzięć mogących znacząco oddziaływać na środowisko (Dz.U. z 2010 r. Nr 213, poz. 1397 z późn. zm.).

Ponadto teren inwestycji nie podlega innym formom ochrony prawnej.

W oparciu o Rozporządzenie Ministra Infrastruktury z dnia 12 kwietnia 2002 r. w sprawie warunków technicznych, jakim powinny odpowiadać budynki i ich usytuowanie (tj. Dz.U. 2015 poz 1422) oraz Rozporządzenie Ministra Spraw Wewnętrznych i Administracji z dnia 7 czerwca 2010 r. w sprawie ochrony przeciwpożarowej budynków, innych obiektów budowlanych i terenów (Dz.U. 2010 nr 109 poz. 719) ustalono obszar oddziaływania inwestycji zawiera się w terenie inwestycji (dz. nr ewid. 97/3) oznaczony na rysunku nr 1 projektu zagospodarowania terenu.

Woda opadowa odprowadzana będzie powierzchniowo na teren Inwestora.

Projektowana inwestycja:

- nie utrudnia dostępu do drogi publicznej właścicielom sąsiednich działek
- nie pozbawia ich możliwości korzystania z mediów
- nie powoduje uciążliwości spowodowanych przez hałas, wibrację i zakłócenia elektryczne, promieniowanie oraz zanieczyszczenia powietrza, wody lub gleby.

Projektant:
mgr inż. arch. Grzegorz Zarzycki

- oraz braku opadów atmosferycznych, które automatycznie przerywają roboty do czasu osuszenia podłoża i ustabilizowania się pogody. Związane jest to z wrażliwością komponentów poliuretanowych na wilgoć i niską temperaturę. Maks. wilgotność podłoża 4%

4. Siłownia zewnętrzna

Projektowane urządzenia siłowni zewnętrznej:

- Urządzenie fitness Narciarz - sztuk 1
- Urządzenie fitness Wyciskanie siedząc - sztuk 1
- Urządzenie fitness Motyl - sztuk 1
- Urządzenie fitness Orbitrek- sztuk 1
- Urządzenie fitness Wioślarz - sztuk 1
- Urządzenie fitness Twister - sztuk 1

Konstrukcja nośna urządzeń zewnętrznej siłowni wykonane z profili stalowych zamkniętych. Metalowe elementy ocynkowane i malowane farbą odporną na warunki atmosferyczne. Podstopnice wykonane ze stali nierdzewnej. Zakończenia rur i śrub osłonięte zaślepkami PCV. Siedziska i oparcia urządzeń z tworzywa HDPE. Wszystkie urządzenia osadzone w gruncie w fundamencie betonowym głębokości min.50cm, beton min. B20 – wymiary zgodnie z zaleceniami producenta.

Szczegółowy opis, wymiary urządzeń i stref bezpieczeństwa zawierają karty techniczne dołączone do dokumentacji.

Wszystkie urządzenia siłowni zewnętrznej powinny posiadać aktualny CERTYFIKAT WYDANY PRZEZ AKREDYTOWANĄ JEDNOSTKĘ potwierdzające zgodność tych urządzeń z normą EN 16630:2015. Wykonawca winien przedstawić Inwestorowi kpl. ww dokumentów przed podpisaniem umowy, na etapie oferowania urządzeń.

Z uwagi na ograniczone miejsce stref bezpieczeństwa - dopuszcza się odchyły w wielkości urządzeń zabawowych od planowanych rozwiązań jednak nie więcej niż +/- 3%. Wykonawca oferujący urządzenia inne niż projektowane winien jest dołączyć do oferty szczegółowe karty techniczne opisujące szczegółowe parametry techniczne, wielkościowe, zwymiarowane rzuty, wizualizacje oraz wykaz funkcjonalności oferowanych urządzeń. W takim przypadku należy przedstawić Inwestorowi koncepcję zagospodarowania terenu z naniesionymi proponowanymi rozwiązaniami uwzględniając wielkość stref bezpieczeństwa oraz wykazując, iż zmiana nie spowoduje nachodzenie się stref bezpieczeństwa.

Na urządzeniach należy zainstalować tabliczki zawierające dane producenta, nazwę produktu, rok produkcji oraz nr normy wg której dane urządzenie zostało wykonane. Elementy siłowni zewnętrznej powinny zawierać tabliczki z instrukcją obsługi.

KARTA TECHNICZNA

NARCIARZ
nr kat. 4416

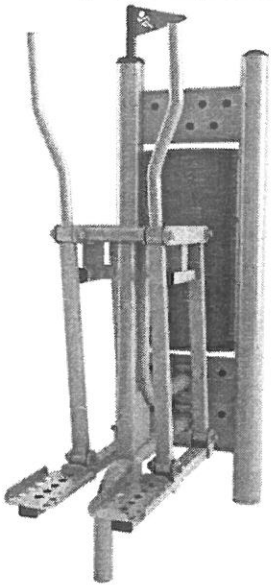

Funkcje urządzenia	- Aktywizuje i wzmacnia dolne partie mięśniowe. - Poprawia sprawność kończyn górnych oraz ogólną kondycję fizyczną.
Sposób ćwiczenia	Stań na podstopnicach i chwyć obiema rękoma za uchwyty, następnie ruchem imitującym ślizg przesuwaj nogi na przemian, równocześnie przyciągając i odpychając uchwyty.
Przedział wiekowy	od 14

	Wysokość nad pow. gruntu [cm]	Szerokość [cm]	Długość [cm]
Wymiary w spoczynku	205	137	50
Wymiary przy maksymalnym wychyleniu	205	175	50

STREFA BEZPIECZEŃSTWA	**Pole powierzchni [m²]**	**Obwód [m]**
	10,0	12,0

Materiały

Główne elementy stalowe wykonane z profili zamkniętych (RO) o grubości ścianki 3,2 mm.
Pylon z dwóch rur- RO114,3 mm, przyspawanych do stalowych podstaw z blachy 8.0 mm i połączonych ze sobą dwiema płytami montażowymi (blacha gr. 8.0mm).
Wszystkie elementy stalowe ze stali S235, ocynkowanej i malowanej farbą odporną na warunki atmosferyczne.
Podstopnice ze stali nierdzewnej.
Elementy ruchome ograniczone elementami pochłaniającymi siłę (amortyzujące; wibroizolujące).
Urządzenia zamontowane 30 cm pod powierzchnią gruntu. Pylon mocowany do betonowego bloku o wym. 1000x1000x250 mm (beton klasy C16/20).

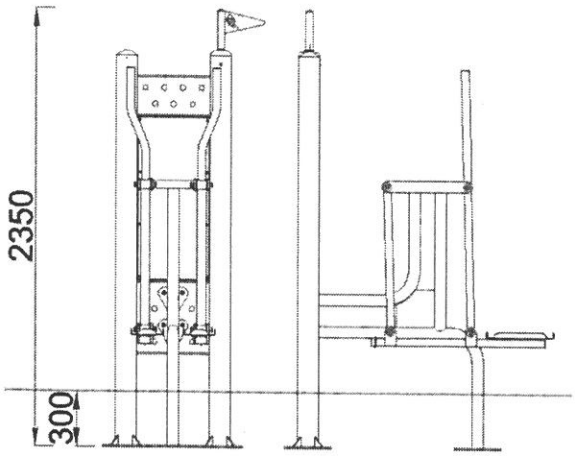

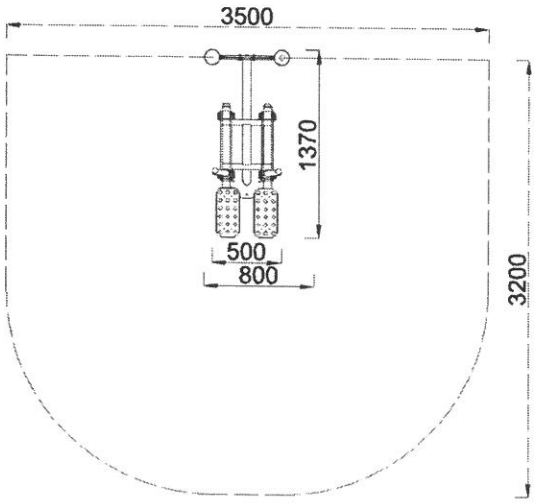

NOVUM Wyposażenie Placów Zabaw Sławomir Chmieliński 12-130 Pasym, Grom 36
tel.: (89) 621-64-40, 621-27-33 fax: (89) 621-64-41 e-mail: biuro@novumgrom.pl www.novumgrom.pl

KARTA TECHNICZNA

WYCISKANIE SIEDZĄC
nr kat. 4414

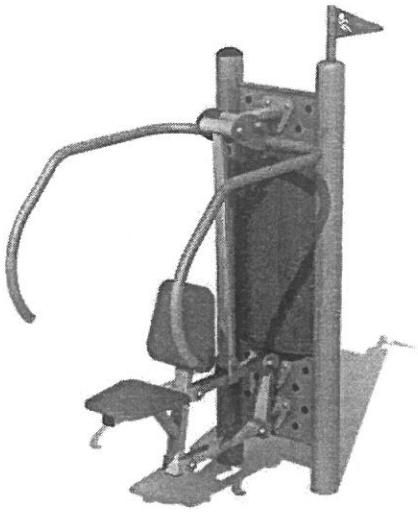

Funkcje urządzenia	- Ćwiczy przede górne partie mięśniowe. - Poprawia rozwój mięśni klatki piersiowej, obręczy barkowej oraz kończyn górnych. - Wpływa na przyrost masy mięśniowej.
Sposób ćwiczenia	Usiądź na siedzisku, oprzyj plecy i chwyć mocno rękami drążki. Odpychaj drążki od siebie i przyciągaj z powrotem.
Przedział wiekowy	od 14

	Wysokość nad pow. gruntu [cm]	Szerokość [cm]	Długość [cm]
Wymiary w spoczynku	205	121	84
Wymiary przy maksymalnym wychyleniu	205	138	84

STREFA BEZPIECZEŃSTWA	**Pole powierzchni [m²]**	**Obwód [m]**
	10,0	12,0

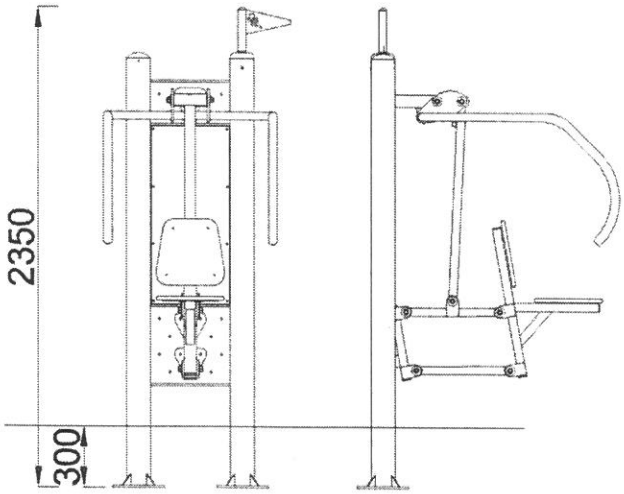

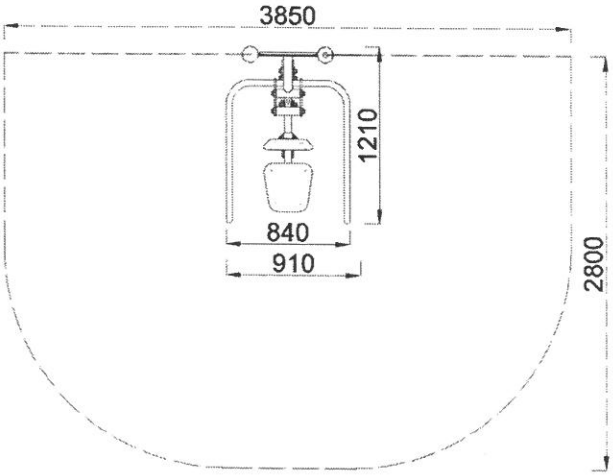

Materiały

Główne elementy stalowe wykonane z profili zamkniętych (RO) o grubości ścianki 3,2 mm.
Pylon z dwóch rur- RO114,3 mm, przyspawanych do stalowych podstaw z blachy 8.0 mm i połączonych ze sobą dwiema płytami montażowymi (blacha gr. 8.0mm).
Wszystkie elementy stalowe ze stali S235, ocynkowanej i malowanej farbą odporną na warunki atmosferyczne.
Podstopnice ze stali nierdzewnej.
Siedziska i oparcia z płyty HDPE antypoślizgowej odpornej na warunki atmosferyczne.
Elementy ruchome ograniczone elementami pochłaniającymi siłę (amortyzujące; wibroizolujące).
Urządzenia zamontowane 30 cm pod powierzchnią gruntu. Pylon mocowany do betonowego bloku o wym. 1000x1000x250 mm (beton klasy C16/20).

NOVUM Wyposażenie Placów Zabaw Sławomir Chmieliński 12-130 Pasym, Grom 36
tel.: (89) 621-64-40, 621-27-33 fax: (89) 621-64-41 e-mail: biuro@novumgrom.pl www.novumgrom.pl

KARTA TECHNICZNA

MOTYL

nr kat. 4419

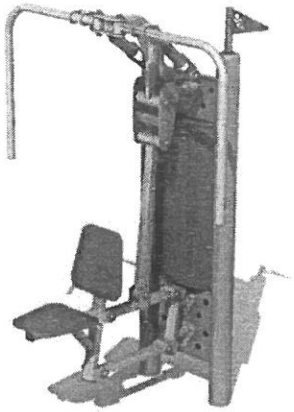

Funkcje urządzenia	- Wzmacnia mięśnie ramion, pleców i grzbietu, oraz górne partie ciała. - Pomaga w utrzymaniu poprawnej postawy ciała.
Sposób ćwiczenia	Usiądź na siedzisku i złap mocno za uchwyty. Przyciągaj je do siebie i z powrotem.
Przedział wiekowy	od 14

	Wysokość nad pow. gruntu [cm]	Szerokość [cm]	Długość [cm]
Wymiary w spoczynku	205	112,5	144
Wymiary przy maksymalnym wychyleniu	205	112,5	144

STREFA BEZPIECZEŃSTWA	**Pole powierzchni [m²]**	**Obwód [m]**
	10,5	13,0

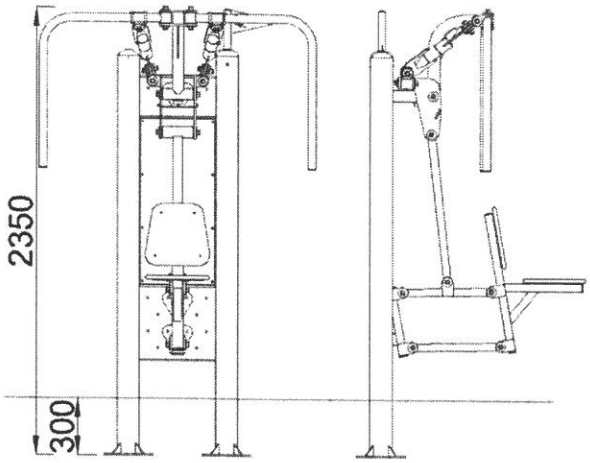

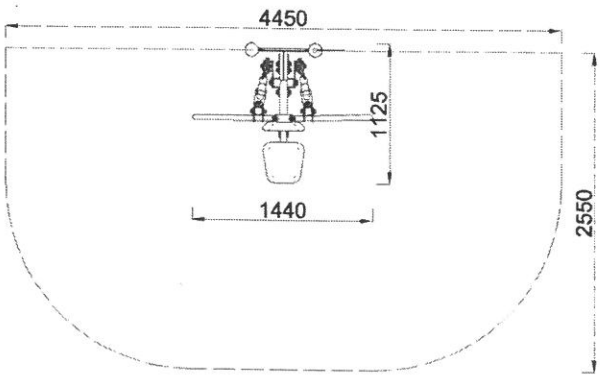

Materiały

Główne elementy stalowe wykonane z profili zamkniętych (RO) o grubości ścianki 3,2 mm.
Pylon z dwóch rur- RO114,3 mm, przyspawanych do stalowych podstaw z blachy 8.0 mm i połączonych ze sobą dwiema płytami montażowymi (blacha gr. 8.0mm).
Wszystkie elementy stalowe ze stali S235, ocynkowanej i malowanej farbą odporną na warunki atmosferyczne.
Siedziska i oparcia z płyty HDPE antypoślizgowej odpornej na warunki atmosferyczne.
Elementy ruchome ograniczone elementami pochłaniającymi siłę (amortyzujące; wibroizolujące).
Urządzenia zamontowane 30 cm pod powierzchnią gruntu. Pylon mocowany do betonowego bloku o wym. 1000x1000x250 mm (beton klasy C16/20).

NOVUM Wyposażenie Placów Zabaw Sławomir Chmieliński 12-130 Pasym, Grom 36
tel.: (89) 621-64-40, 621-27-33 fax: (89) 621-64-41 e-mail: biuro@novumgrom.pl www.novumgrom.pl

KARTA TECHNICZNA

ORBITREK

nr kat. 4404

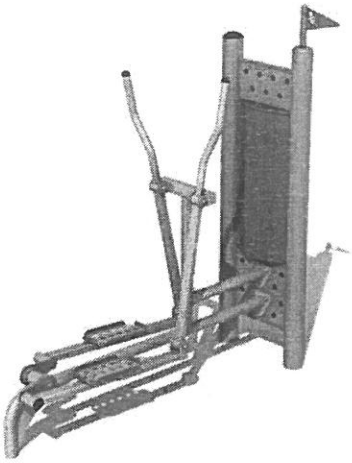

Funkcje urządzenia	- Poprawia kondycję stawów, wzmacnia mięśnie nóg, stawy biodrowe oraz ramiona. - Poprawia wydolność organizmu i ogólną kondycję fizyczną.
Sposób ćwiczenia	Postaw stopy na pedałach i chwyć mocno rękoma oba uchwyty. Poruszaj nogami do przodu i do tyłu, jednocześnie pomagając sobie rękami na zmianę ciągnąć i pchając drążki.
Przedział wiekowy	od 14

	Wysokość nad pow. gruntu [cm]	Szerokość [cm]	Długość [cm]
Wymiary w spoczynku	205	190	80
Wymiary przy maksymalnym wychyleniu	205	190	80

STREFA BEZPIECZEŃSTWA	**Pole powierzchni [m²]**	**Obwód [m]**
	11,0	12,5

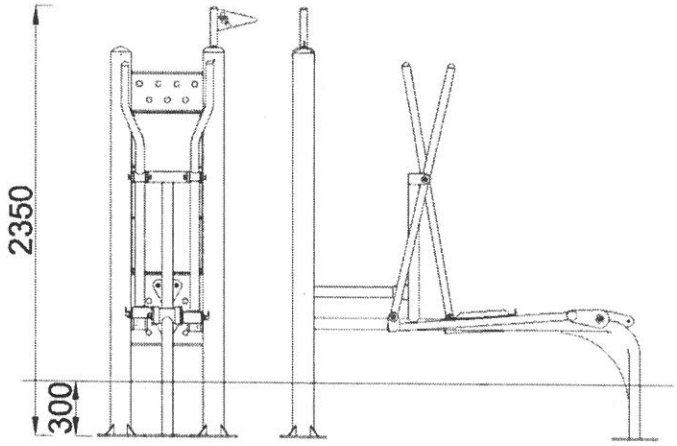

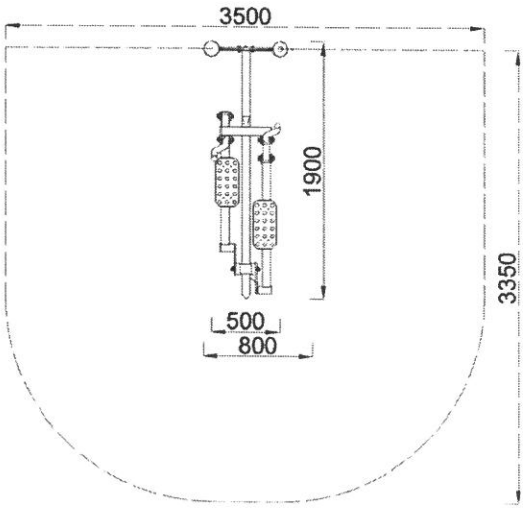

Materiały

Główne elementy stalowe wykonane z profili zamkniętych (RO) o grubości ścianki 3,2 mm.
Pylon z dwóch rur- RO114,3 mm, przyspawanych do stalowych podstaw z blachy 8.0 mm i połączonych ze sobą dwiema płytami montażowymi (blacha gr. 8.0mm).
Wszystkie elementy stalowe ze stali S235, ocynkowanej i malowanej farbą odporną na warunki atmosferyczne.
Podstopnice ze stali nierdzewnej.
Elementy ruchome ograniczone elementami pochłaniającymi siłę (amortyzujące; wibroizolujące).
Urządzenia zamontowane 30 cm pod powierzchnią gruntu. Pylon mocowany do betonowego bloku o wym. 1000x1000x250 mm (beton klasy C16/20).

NOVUM Wyposażenie Placów Zabaw Sławomir Chmieliński 12-130 Pasym, Grom 36
tel.: (89) 621-64-40, 621-27-33 fax: (89) 621-64-41 e-mail: biuro@novumgrom.pl www.novumgrom.pl

KARTA TECHNICZNA

WIOŚLARZ
nr kat. 4405

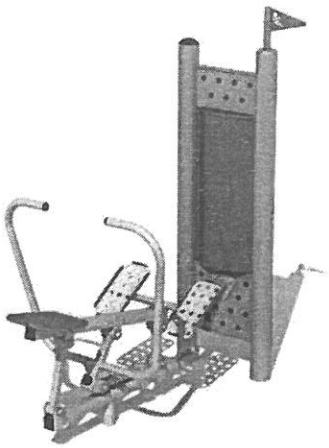

Funkcje urządzenia	Aktywizuje wszystkie części ciała. Poprawia ogólną wydolność organizmu, wytrzymałość oraz siłę.
Sposób ćwiczenia	Usiądź na siedzisku, stopy oprzyj na pedałach, rękoma złap oba uchwyty. Przyciągnij uchwyty do brzucha jednocześnie prostując nogi, następnie powróć do pozycji wyjściowej.
Przedział wiekowy	od 14

	Wysokość nad pow. gruntu [cm]	Szerokość [cm]	Długość [cm]
Wymiary w spoczynku	205	148,5	98
Wymiary przy maksymalnym wychyleniu	205	162,5	98

STREFA BEZPIECZEŃSTWA	**Pole powierzchni [m²]**	**Obwód [m]**
	11,5	13,0

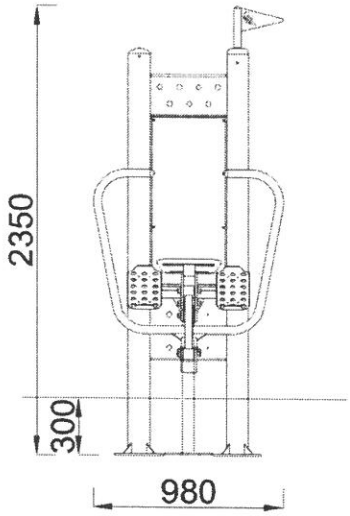

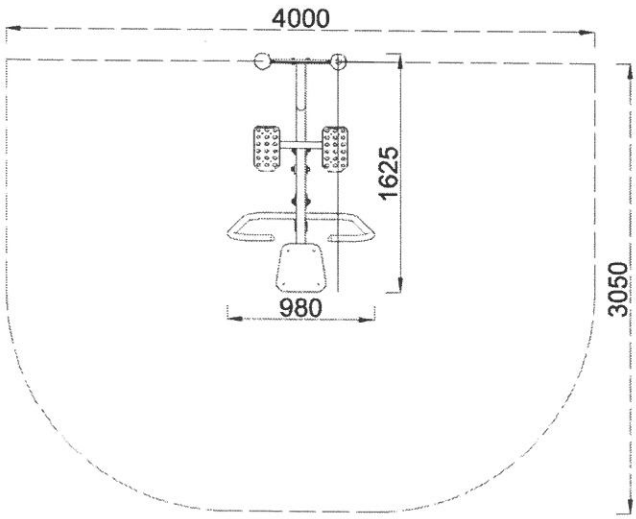

Materiały

Główne elementy stalowe wykonane z profili zamkniętych (RO) o grubości ścianki 3,2 mm.
Pylon z dwóch rur- RO114,3 mm, przyspawanych do stalowych podstaw z blachy 8.0 mm i połączonych ze sobą dwiema płytami montażowymi (blacha gr. 8.0mm).
Wszystkie elementy stalowe ze stali S235, ocynkowanej i malowanej farbą odporną na warunki atmosferyczne.
Podstopnice ze stali nierdzewnej.
Siedziska i oparcia z płyty HDPE antypoślizgowej odpornej na warunki atmosferyczne.
Elementy ruchome ograniczone elementami pochłaniającymi siłę (amortyzujące; wibroizolujące).
Urządzenia zamontowane 30 cm pod powierzchnią gruntu. Pylon mocowany do betonowego bloku o wym. 1000x1000x250 mm (beton klasy C16/20).

NOVUM Wyposażenie Placów Zabaw Sławomir Chmieliński 12-130 Pasym, Grom 36
tel.: (89) 621-64-40, 621-27-33 fax: (89) 621-64-41 e-mail: biuro@novumgrom.pl www.novumgrom.pl

KARTA TECHNICZNA

TWISTER
nr kat. 4411

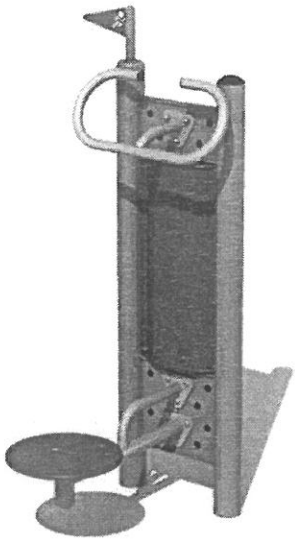

Funkcje urządzenia	- Zapewnia aktywność stawów biodrowych oraz kręgosłupa lędźwiowego. - Ćwiczy zmysł równowagi, rozciąga mięśnie skośne brzucha.
Sposób ćwiczenia	Stań obiema nogami na kole, złap za uchwyt, następnie wykonuj biodrami jednostajny ruch w prawo i w lewo.
Przedział wiekowy	od 14

	Wysokość nad pow. gruntu [cm]	Szerokość [cm]	Długość [cm]
Wymiary w spoczynku	205	101,5	74
Wymiary przy maksymalnym wychyleniu	205	101,5	74

STREFA BEZPIECZEŃSTWA	**Pole powierzchni [m²]**	**Obwód [m]**
	8,0	11,0

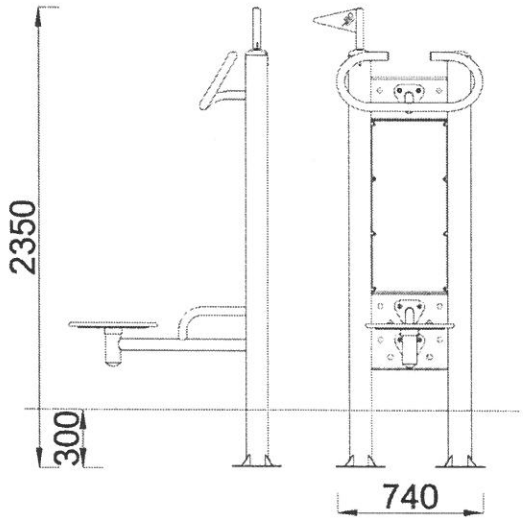

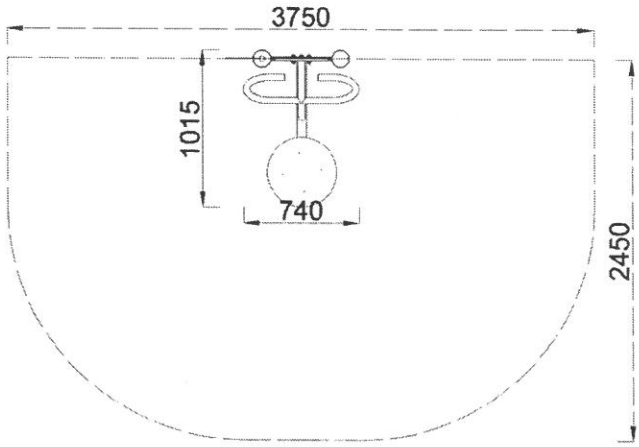

Materiały

Główne elementy stalowe wykonane z profili zamkniętych (RO) o grubości ścianki 3,2 mm.
Pylon z dwóch rur- RO114,3 mm, przyspawanych do stalowych podstaw z blachy 8.0 mm i połączonych ze sobą dwiema płytami montażowymi (blacha gr. 8.0mm).
Wszystkie elementy stalowe ze stali S235, ocynkowanej i malowanej farbą odporną na warunki atmosferyczne.
Podstopnice ze stali nierdzewnej.
Siedziska i oparcia z płyty HDPE antypoślizgowej odpornej na warunki atmosferyczne.
Elementy ruchome ograniczone elementami pochłaniającymi siłę (amortyzujące; wibroizolujące).
Urządzenia zamontowane 30 cm pod powierzchnią gruntu. Pylon mocowany do betonowego bloku o wym. 1000x1000x250 mm (beton klasy C16/20).

NOVUM Wyposażenie Placów Zabaw Sławomir Chmieliński 12-130 Pasym, Grom 36
tel.: (89) 621-64-40, 621-27-33 fax: (89) 621-64-41 e-mail: biuro@novumgrom.pl www.novumgrom.pl

Kielce, 09.2017r.

Oświadczenie

Oświadczam, że:

ZAGOSPODAROWANIE PRZESTRZENI PUBLICZNEJ W MIEJSCOWOŚCI KOPCIE, DZ. NR EWID. 97/3, 154 (dr.) OBRĘB EWID. 0009 (KOPCIE), JEDNOSTKA EW. 261002_2 (GM. BLIŻYN)

został sporządzony zgodnie z obowiązującymi przepisami, normami oraz zasadami wiedzy technicznej i zostaje wydany w stanie kompletnym z punktu widzenia celu, któremu ma służyć.

ARCHITEKTURA

mgr inż. arch. Grzegorz Zarzycki

upr. SW-45/2008

KONSTRUKCJA

mgr inż. Marcin Nosek

upr. SWK/01110/POOK/06

IZBA ARCHITEKTÓW
RZECZYPOSPOLITEJ POLSKIEJ

ŚWIĘTOKRZYSKA OKRĘGOWA IZBA ARCHITEKTÓW
OKRĘGOWA KOMISJA KWALIFIKACYJNA

L.dz. SWOIA/235/08
Sygnatura akt: ŚOKK/UpB/6/08

Kielce, dnia 12 grudnia 2008 r.

DECYZJA

Na podstawie art. 12 ust. 1 pkt. 1 i ust. 2, art. 13 ust. 1 pkt. 1 i art. 14 ust. 1 pkt.1 ustawy z dnia 7 lipca 1994 r. - Prawo budowlane (tekst jednolity: Dz. U. z 2006 r. Nr 156, poz. 1118; (zmiany: Dz. U. z 2006 r. Nr 170, poz. 1217, z 2007 r. Nr 88, poz.587, Nr 99, poz. 665 i Nr 127, poz. 880, Nr 191 poz. 1373 i Nr 247 poz. 1844, z 2008 r NR 145 ,poz 914); art. 11 i 24 ust. 1 pkt. 2 ustawy z dnia 15 grudnia 2000 r. o samorządach zawodowych architektów, inżynierów budownictwa oraz urbanistów (Dz. U. z 2001 r. Nr 5, poz. 42,zmiany: Dz. U. z 2002 r. Nr 23, poz. 221, Nr 153, poz.1271 i Nr 240 poz. 2052; z 2003 r. Nr 124 poz.1152 i Nr 190, poz. 1864 , z 2004 r. Nr 141 poz.1492, oraz z 2005 r. Nr 150, poz.1247), oraz art. 104 i 107 § 1 i 4 ustawy z dnia 14 czerwca 1960 r. – Kodeks postępowania administracyjnego (tekst jednolity: Dz. U. z 2000 r. Nr 98, poz. 1071; dalsze zmiany: Dz. U. z 2001 r. Nr 49, poz. 509; z 2002 r. Nr 113, poz. 984, Nr 153, poz.1271 i Nr 169 poz.1387; z 2003 r. Nr 130, poz. 1188 i nr 170, poz. 1660; z 2004 r. Nr 162, poz. 1692 oraz z 2005 r. Nr 64, poz. 565 i Nr 78,poz.682 i Nr 181 poz. 1524)

stwierdza się, że

Pan magister inżynier architekt

Grzegorz Zarzycki

ur. 19 maja 1976 r.

posiada odpowiednie wykształcenie techniczne i praktykę zawodową

i otrzymuje

UPRAWNIENIA BUDOWLANE

Nr ewid. SW – 45/2008

w specjalności architektonicznej do projektowania bez ograniczeń

Decyzja niniejsza jako uwzględniająca w całości żądanie strony nie wymaga uzasadnienia.

Od decyzji niniejszej przysługuje Panu odwołanie do Krajowej Komisji Kwalifikacyjnej Izby Architektów za pośrednictwem Świętokrzyskiej Okręgowej Komisji Kwalifikacyjnej, w terminie 14 dni od dnia doręczenia niniejszej decyzji.

1. Przewodniczący ŚOKK: arch. Marek Góra
2. Wiceprzewodniczący ŚOKK: arch. Piotr Wawrzczak
3. Członek ŚOKK arch. Jan Folfas
4. Członek Ś OKK arch. Krystyna Kuźmuk
5. Członek ŚOKK arch. Zyta Samborska – Słowik
6. Członek ŚOKK arch. Włodzimierz Tracz
7. Członek ŚOKK arch. Jerzy Wójcik

ŚWIĘTOKRZYSKA OKRĘGOWA IZBA ARCHITEKTÓW

Otrzymują:

1. Pan Grzegorz Zarzycki ,25-020 Kielce ul. Chęcińska 25/20.
2. Główny Inspektor Nadzoru Budowlanego, ul. Krucza 38/42, 00-926 Warszawa - w celu wpisania do centralnego rejestru osób posiadających uprawnienia budowlane,
3. Świętokrzyska Okręgowa Rada Izby Architektów: ul. Leonarda 18, 25-304 Kielce,
4. a.a.

25-304 Kielce, ul. Św. Leonarda 18. Tel. (0-41) 344 53 15, fax (0-41) 341 58 70, e-mail: swietokrzyska@izbaarchitektow.pl
NIP: 959-15-19-045 Regon: 017466395-00107 Konto: PKO BP Nr 71 1020 2629 0000 9402 0009 7329

IZBA ARCHITEKTÓW
RZECZYPOSPOLITEJ POLSKIEJ

Świętokrzyska Okręgowa Rada Izby Architektów RP

ZAŚWIADCZENIE - ORYGINAŁ

(wypis z listy architektów)

Świętokrzyska Okręgowa Rada Izby Architektów RP zaświadcza, że:

magister inżynier architekt Grzegorz Piotr Zarzycki

posiadający kwalifikacje zawodowe do pełnienia samodzielnych funkcji technicznych w budownictwie w specjalności architektonicznej i w zakresie posiadanych uprawnień nr **SW-45/2008**, jest wpisany na listę członków Świętokrzyskiej Okręgowej Izby Architektów RP pod numerem: **SW-0160.**

Członek czynny od: 09-02-2009 r.

Data i miejsce wygenerowania zaświadczenia: 03-08-2017 r. Kielce.

Zaświadczenie jest ważne do dnia: **31-12-2017 r.**

Podpisano elektronicznie w systemie informatycznym Izby Architektów RP przez:
Alicja Bojarowicz, Wiceprzewodnicząca Okręgowej Rady Izby Architektów RP.

Nr weryfikacyjny zaświadczenia:

SW-0160-A6BF-46AE-Y15E-7D3Y

Dane zawarte w niniejszym zaświadczeniu można sprawdzić podając nr weryfikacyjny zaświadczenia w publicznym serwisie internetowym Izby Architektów: www.izbaarchitektow.pl lub kontaktując się bezpośrednio z właściwą Okręgowa Izbą Architektów RP.

ŚWIĘTOKRZYSKA
OKRĘGOWA
I Z B A
INŻYNIERÓW
BUDOWNICTWA

Okręgowa Komisja Kwalifikacyjna
sygn. akt SK-0054-0017(4)/06

.lce dnia 18.12.2006 r.

DECYZJA

Na podstawie art. 24 ust. 1 pkt 2 ustawy z dnia 15 grudnia 2000r. o samorządach zawodowych architektów, inżynierów budownictwa oraz urbanistów *(Dz.U. z 2001r., Nr 5, poz. 42 z późn. zm.)* i art. 12 ust. 1 pkt 1 i 5, art. 12 ust. 3, art. 13 ust.1 pkt 1 i ust. 4, art. 14 ust. 1 pkt 2 ustawy z dnia 7 lipca 1994r. Prawo budowlane *(tekst jednolity: Dz.U. z 2006r., Nr 156, poz. 1118)* oraz § 3 ust. 1, § 12 pkt 1 i § 17 ust. 1 pkt 1 rozporządzenia Ministra Infrastruktury z dnia 18 maja 2005r. w sprawie samodzielnych funkcji technicznych w budownictwie *(Dz. U. z 2005r., Nr 96, poz. 817)* w związku z § 28 ust. 1 rozporządzenia Ministra Transportu i Budownictwa z dnia 28 kwietnia 2006r. w sprawie samodzielnych funkcji technicznych w budownictwie *(Dz. U. z 2006r., Nr 83, poz. 578)*

Świętokrzyska Okręgowa Komisja Kwalifikacyjna

nadaje

Panu Marcinowi Jackowi Nosek
magistrowi inżynierowi budownictwa
urodzonemu dnia 1 lutego 1976 roku w Kielcach

UPRAWNIENIA BUDOWLANE
nr ewidencyjny SWK/0111/POOK/06

do projektowania bez ograniczeń
w specjalności konstrukcyjno-budowlanej

UZASADNIENIE

W związku z uwzględnieniem w całości żądania strony, na podstawie art. 107 § 4 K.p.a., odstępuje się od uzasadnienia decyzji. Zakres nadanych uprawnień budowlanych wskazano na odwrocie decyzji.

Pouczenie

Od niniejszej decyzji służy odwołanie do Krajowej Komisji Kwalifikacyjnej Polskiej Izby Inżynierów Budownictwa w Warszawie, za pośrednictwem Okręgowej Komisji Kwalifikacyjnej Świętokrzyskiej Izby Inżynierów Budownictwa w Kielcach w terminie 14 dni od daty jej doręczenia.

Otrzymują:

1. Pan Marcin Jacek Nosek
   ul. Konopnickiej 9/93
   25-406 Kielce
2. Okręgowa Rada Izby
3. Główny Inspektor Nadzoru Budowlanego
4. a/a

Skład orzekający
OKK ŚIIB

dr inż. Stefan Szałkowski

mgr inż. Edmund Pieniążek

mgr inż. Józef Pawko

ŚWIĘTO. .YSKA
OKRĘGOWA
I Z B A
INŻYNIERÓW
BUDOWNICTWA

Kielce, dn. 10 styczeń 2017

Zaświadczenie

Pan(i) ***Nosek Marcin Jacek***

miejsce zamieszkania :

ul.Konopnickiej 9/93

25-406 Kielce

jest członkiem Świętokrzyskiej Okręgowej Izby Inżynierów Budownictwa

o numerze ewidencyjnym : ***SWK/BO/0024/07***

i posiada wymagane ubezpieczenie od odpowiedzialności cywilnej.

Niniejsze zaświadczenie jest ważne od dnia ***01-02-2017*** *do* ***31-01-2018***

Z up. Przewodniczącego ŚOIIB
mgr inż. Wiesława Sobańska
DYREKTOR BIURA

Świętokrzyska Okręgowa Izba Inżynierów Budownictwa
25-304 Kielce, ul. Leonarda 18: tel. 41 344 94 13, tel. kom. 694 912 692, fax 41 344 63 82
www.swk.piib.org.pl, e-mail: swk@piib.org.pl
Bank Pekao S.A. I O/Kielce, nr rach. 98 1240137211110000125052 14
Godziny pracy biura: poniedziałek, wtorek, czwartek, piątek - od 10:00 do 16:00, środa - nieczynne
Godziny pracy czytelni: wtorek - od 10:00 do 16:00

E.2

Dokumentacja techniczna altany dla infrastruktury w miejscowości Bliżyn

7. Altana

ARCHITEKTURA

W miejscowości Blizyn na działce nr1538 zaprojektowano drewnianą altanę o wymiarach 4,75x4,75m, usytuowaną w zachodniej części terenu placu zabaw opracowania przy jego zachodniej i północnej granicy. Altana wsparta jest na 8 masywnych drewnianych słupach. Na dwóch bokach altany znajdują się balustrady o wys. 1m.

Elementami wyposażenia altany jest ława ze stołami (zestaw Relax Drewnogród lub równorzędny: stół o wymiarach 195 x 75cm, ława z oparciem 195 x 56).

Posadzka altany o spadku 1% z elementów betonowych prefabrykowanych „drewno posadzkowe" Bruk-Bet" lub równorzędne - elementy o wymiarach: 90 x 22,5 cm; 67,5x22,5cm; 22,5x22,5cm; grubość elementów ok. 4 cm. Czterospadowy dach pokryty jest pokryciem dachowym z dachówki bitumicznej w kolorze brązowym układanej na deskowaniu (deski łączone pióro-wpust) oraz warstwie papy podkładowej. Podbudowa posadzki altany -30 cm po zagęszczeniu do Is > 0,98 - piasek; Podsypka - piasek stabilizowany cementem warstwa 8 cm po zagęszczeniu.

Po obwodzie posadzki zastosowano obrzeża betonowe o wymiarach 6x20x100 obniżone ok. 2 cm w stosunku do górnej części posadzki.

KONSTRUKCJA

Wyposażenie altany (zestaw Relax Drewnogród lub równorzędny) wykonany z deski sosnowej o przekroju 3,5 x 12 cm suszonej do 15-18% wilgotności, impregnowane ciśnieniowo i dwukrotnie malowane impregnatem do drewna w kolorze jak elementy konstrukcyjne altany. Drewniane elementy konstrukcyjne altany wykonane z drewna iglastego klasy C24, wysuszonego, impregnowanego ciśnieniowo, dodatkowo dwukrotnie malowanego preparatem impregnującym do drewna w kolorze TEAK lub KASZTAN. Łączenie elementów drewnianych więźby i konstrukcji wsporczej z wykorzystaniem łączników systemowych stalowych i połączeń ciesielskich. Wykonanie 8 elementów konstrukcyjnych wg

Za zgodność z oryginałem
Bliżyn, dnia 21.01.2026 r.
WÓJT
podpis
Mariusz Wiśniewski

rysunków detali altany w części graficznej opracowania. Posadowienie: stopy fundamentowe betonowe, łączenie słupów z fundamentem kotwami systemowymi stalowymi PSR110 lub PSW90 lub 2xC180, mocowanie śrubami M16. Elementy stalowe ocynkowane.

UWAGI KOŃCOWE:

Przy montażu altany stosowane materiały i elementy powinny posiadać dokumenty potwierdzające ich dopuszczenie do obrotu, atesty oraz odpowiadać normom budowlanym. Roboty budowlane należy wykonać zgodnie z obowiązującymi normami i przepisami, pod nadzorem osób posiadających odpowiednie uprawnienia.

PROJEKT ALTANY - WIDOKI

rys.A4

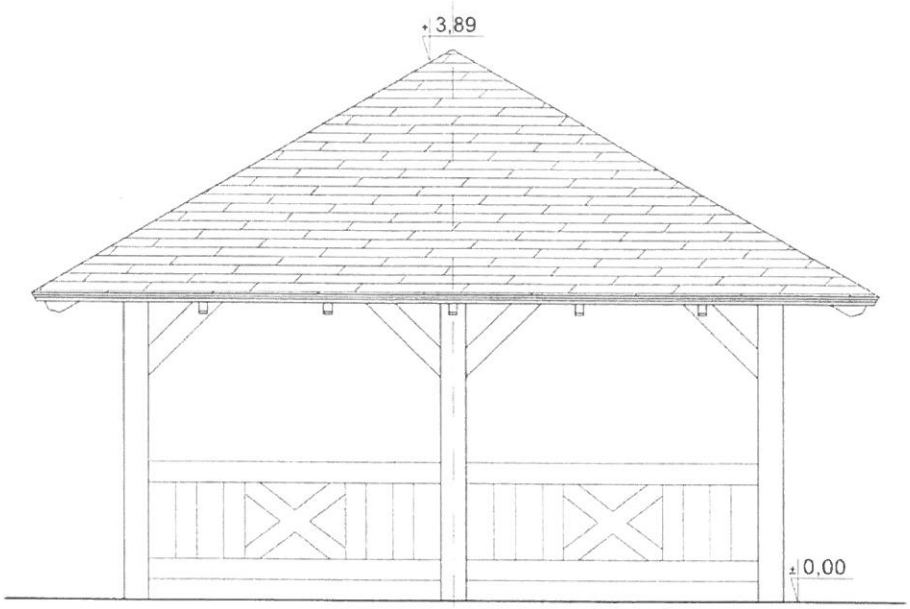

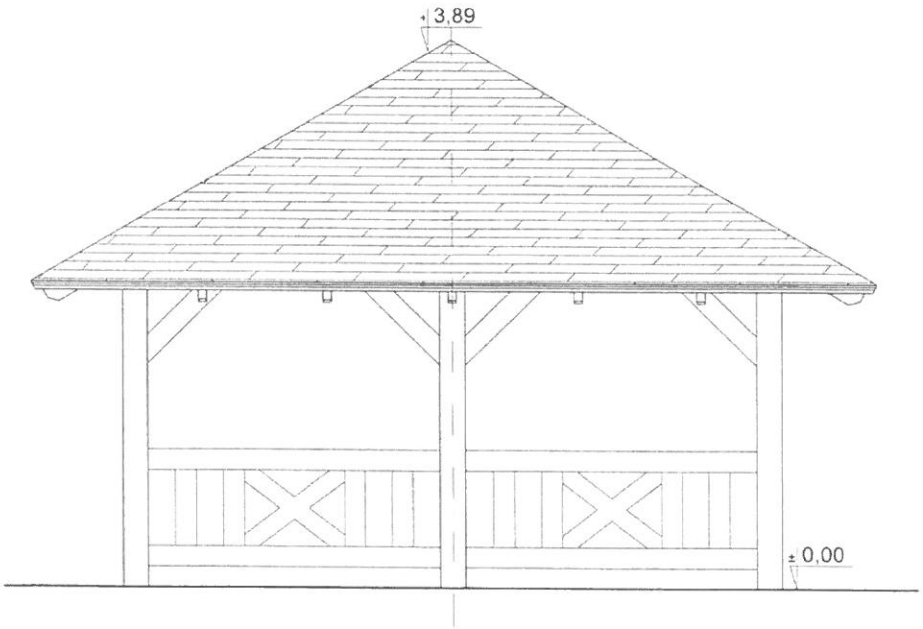

NAZWA I ADRES INWESTYCJI: Budowa altany w miejscowości Bliżyn nr ewid. działki 1538					
INWESTOR: Gmina Bliżyn ul.Kościuszki 79a, 26-120 Bliżyn					
	IMIĘ I NAZWISKO:	PODPIS	DATA	STADIUM	SKALA
PROJEKTOWAŁ:	mgr inż. arch. Marcin Kowalski nr upr. SW- 28/2006		12.2012	PROJ-BUD	1:50
	inż. Matylda Mietkiewicz			BRANŻA:	NR RYSUNKU:
OPRACOWAŁ:	inż. Matylda Mietkiewicz			ARCHITEKTURA	A4
TYTUŁ RYSUNKU: PROJEKT ALTANY - WIDOKI					

Blizyn	PROJEKT ALTANY - RZUT PRZYZIEMIA	rys.A1

PRZEKRÓJ A-A

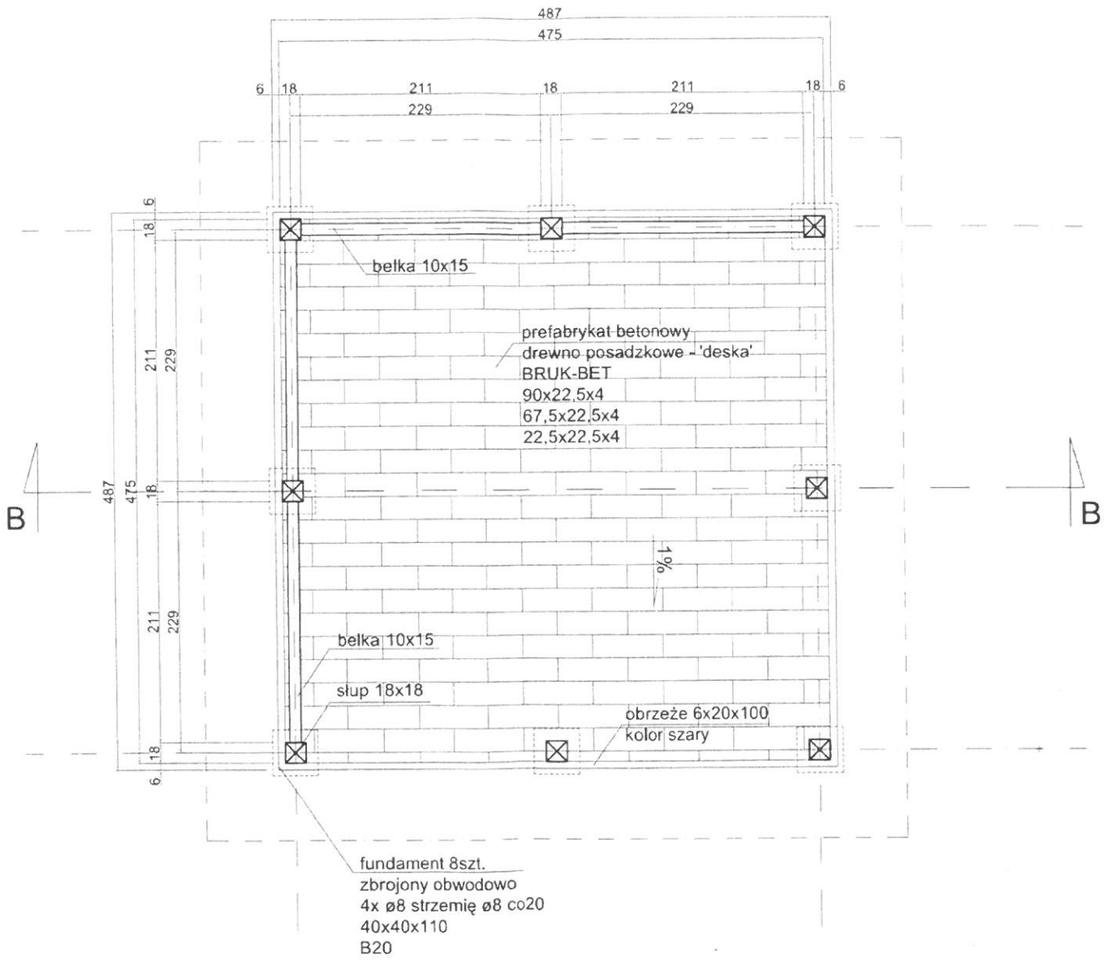

NAZWA I ADRES INWESTYCJI:	Budowa altany w miejscowości Bliżyn nr ewid. działki 1538				
INWESTOR:	Gmina Bliżyn ul.Kościuszki 79a, 26-120 Bliżyn				
	IMIĘ I NAZWISKO:	PODPIS	DATA	STADIUM	SKALA
PROJEKTOWAŁ:	mgr inż. arch. Marcin Kowalski nr upr. SW- 28/2006		12.2012	PROJ-BUD	1:50
				BRANŻA:	NR RYSUNKU:
OPRACOWAŁ:	inż. Matylda Mietkiewicz			ARCHITEKTURA	A1
TYTUŁ RYSUNKU:	PROJEKT ALTANY - RZUT PRZYZIEMIA				

PROJEKT ALTANY - RZUT DACHU

rys.A2

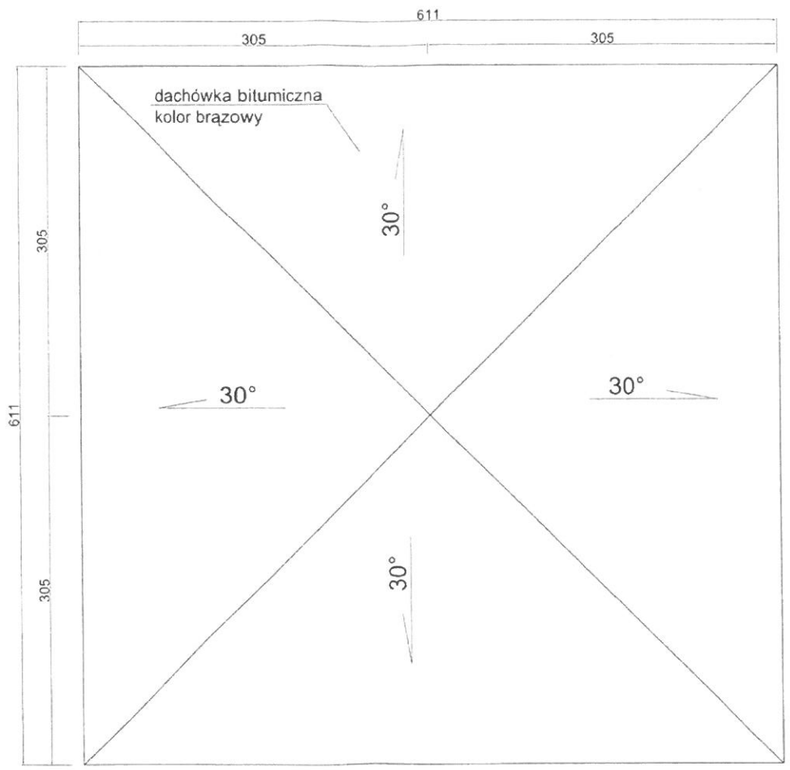

NAZWA I ADRES INWESTYCJI: Budowa altany w miejscowości Bliżyn nr ewid. działki 1538					
INWESTOR: Gmina Bliżyn ul.Kościuszki 79a, 26-120 Bliżyn					
	IMIĘ I NAZWISKO:	PODPIS	DATA	STADIUM	SKALA
PROJEKTOWAŁ:	mgr inż. arch. Marcin Kowalski nr upr. SW- 28/2006		12.2012	PROJ-BUD	1:50
				BRANŻA:	NR RYSUNKU:
OPRACOWAŁ:	inż. Matylda Mietkiewicz			ARCHITEKTURA	A2
TYTUŁ RYSUNKU: PROJEKT ALTANY - RZUT DACHU					

PROJEKT ALTANY - PRZEKRÓJ B-B

rys.A3

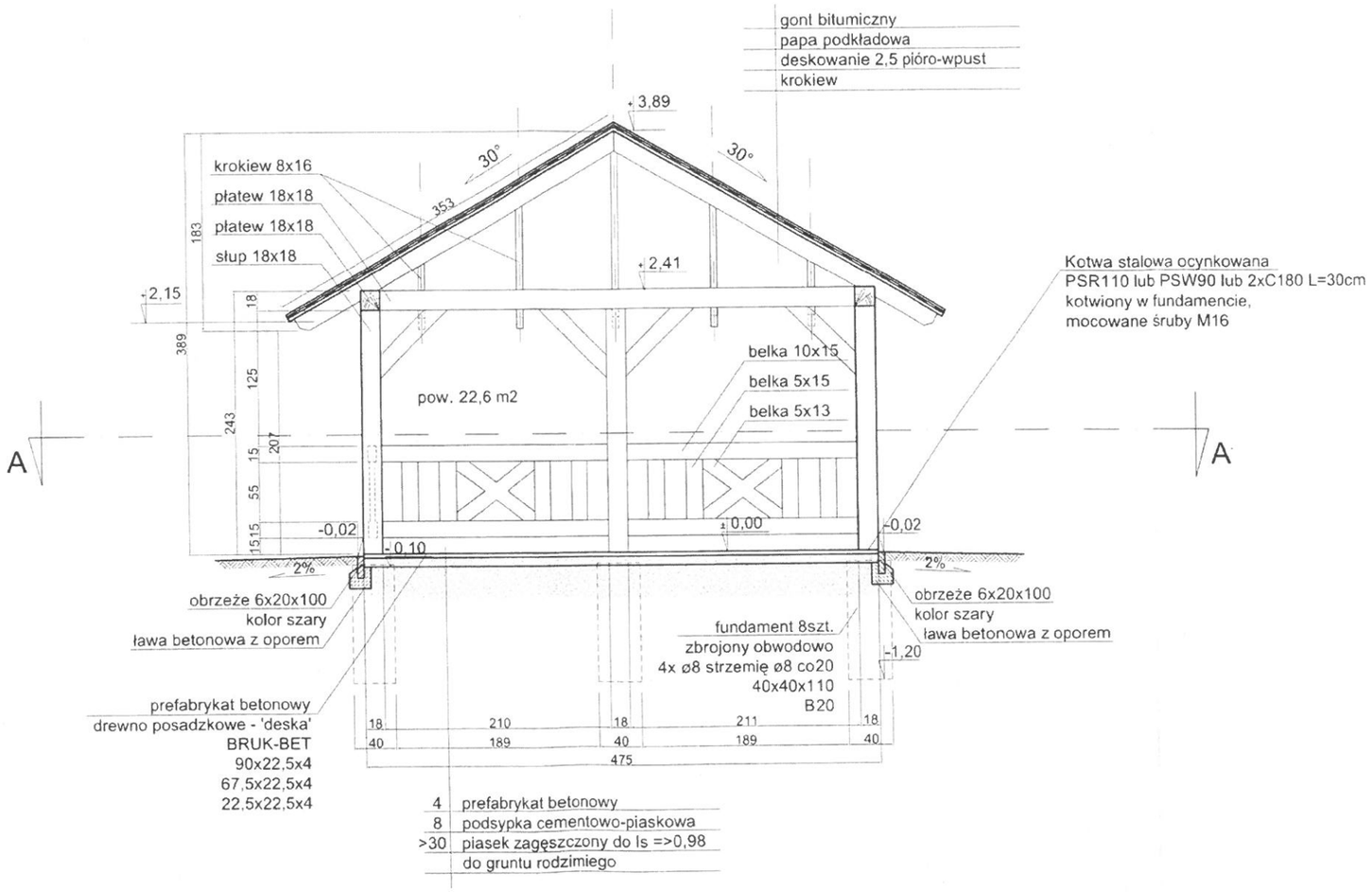

NAZWA I ADRES INWESTYCJI:	Budowa altany w miejscowości Bliżyn nr ewid. działki 1538				
INWESTOR:	Gmina Bliżyn ul.Kościuszki 79a, 26-120 Bliżyn				
	IMIĘ I NAZWISKO:	PODPIS	DATA	STADIUM	SKALA
PROJEKTOWAŁ:	mgr inż. arch. Marcin Kowalski nr upr. SW- 28/2006		12.2012	PROJ-BUD	1:50
				BRANŻA:	NR RYSUNKU:
OPRACOWAŁ:	inż. Matylda Mietkiewicz			ARCHITEKTURA	A3
TYTUŁ RYSUNKU:	PROJEKT ALTANY - PRZEKRÓJ B-B				

PROJEKT ALTANY - RZUT FUNDAMENTÓW

rys.K1

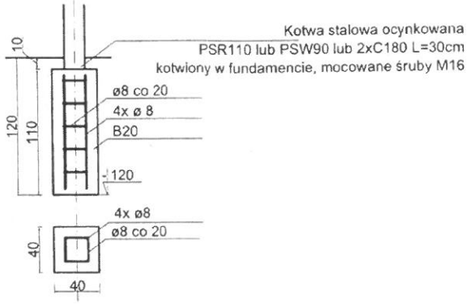

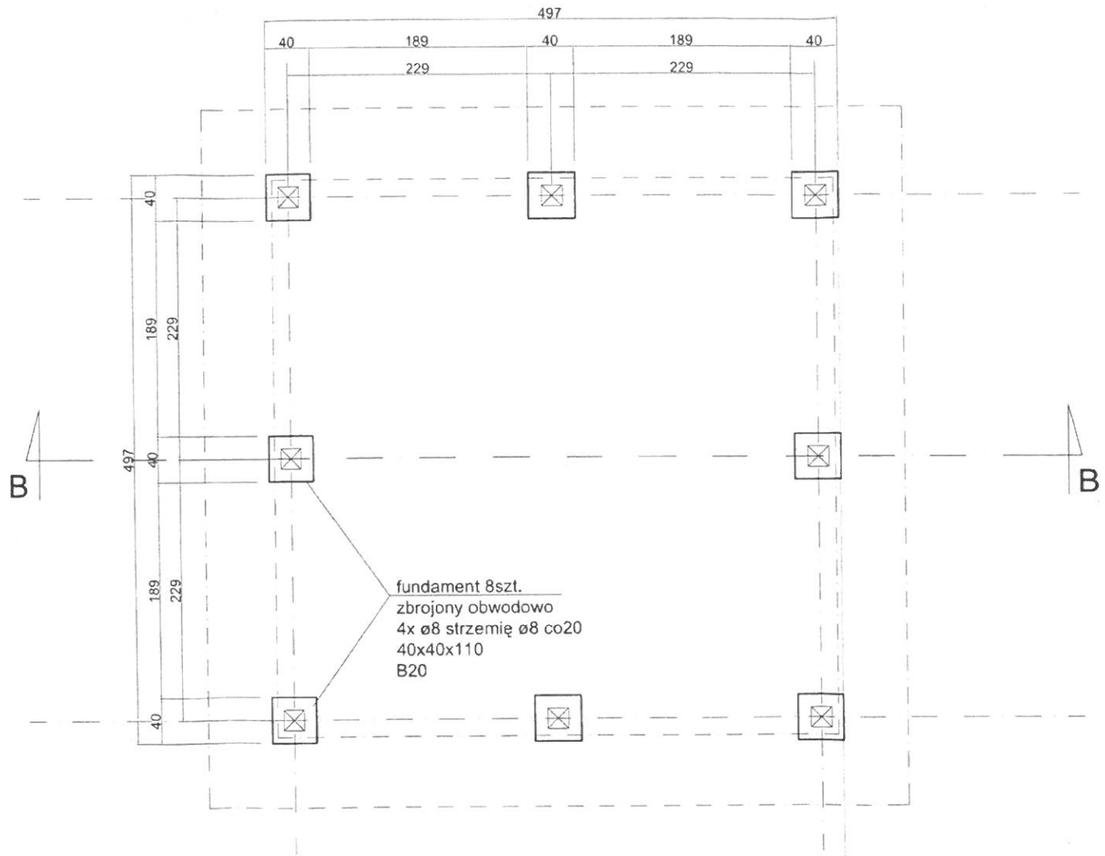

NAZWA I ADRES INWESTYCJI: Budowa altany w miejscowości Bliżyn nr ewid. działki 1538					
INWESTOR: Gmina Bliżyn ul.Kościuszki 79a, 26-120 Bliżyn					
	IMIĘ I NAZWISKO:	PODPIS	DATA	STADIUM	SKALA
PROJEKTOWAŁ:	mgr inż. Rafał Sędzielewski nr upr. SWK/0028/POOK/05		12.2012	PROJ-BUD	1:50
				BRANŻA:	NR RYSUNKU:
OPRACOWAŁ:	inż. Matylda Mietkiewicz			KONSTRUKCJA	K1
TYTUŁ RYSUNKU: PROJEKT ALTANY - RZUT FUNDAMENTÓW					

PROJEKT ALTANY - RZUT WIĘŹBY DACHOWEJ

rys.K2

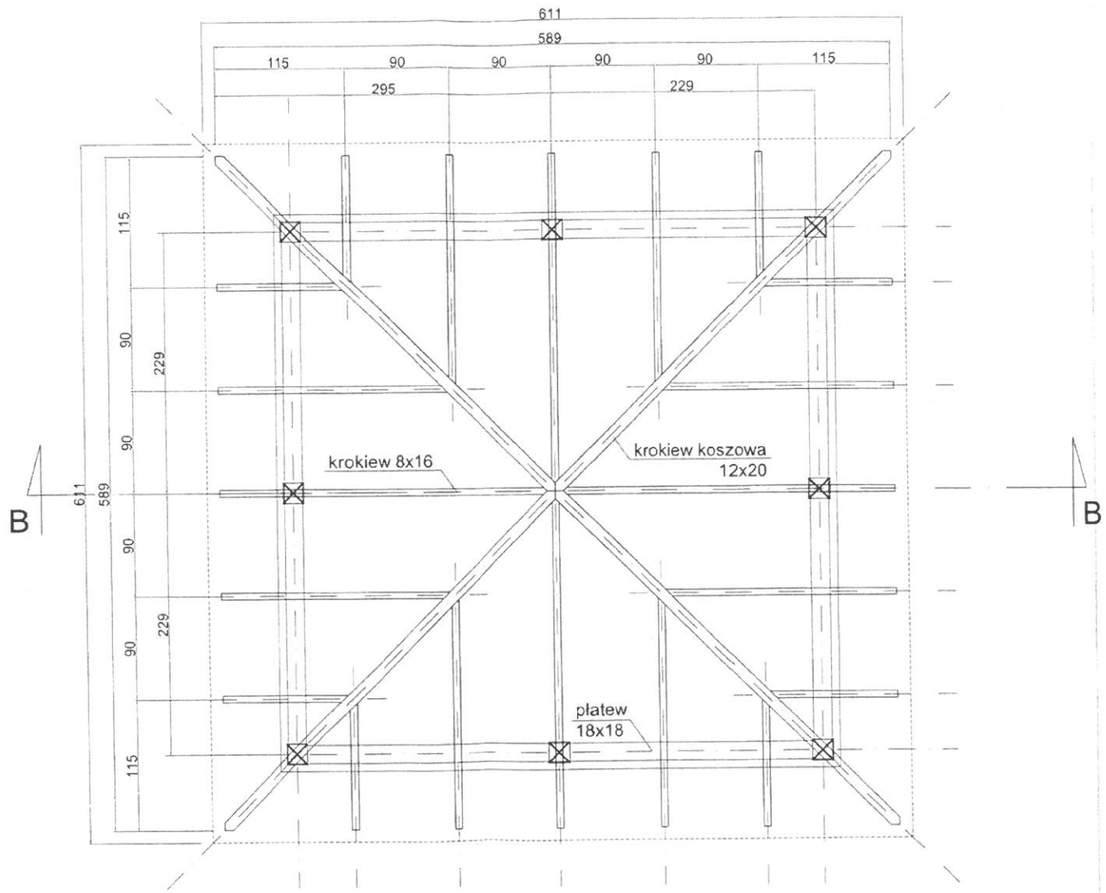

NAZWA I ADRES INWESTYCJI: Budowa altany w miejscowości Bliżyn nr ewid. działki 1538					
INWESTOR: Gmina Bliżyn ul.Kościuszki 79a, 26-120 Bliżyn					
	IMIĘ I NAZWISKO:	PODPIS	DATA	STADIUM	SKALA
PROJEKTOWAŁ:	mgr inż. Rafał Sędzielewski nr upr. SWK/0028/POOK/05		12.2012	PROJ-BUD	1:50
				BRANŻA:	NR RYSUNKU:
OPRACOWAŁ:	inż. Matylda Mietkiewicz			KONSTRUKCJA	K2
TYTUŁ RYSUNKU: PROJEKT ALTANY - RZUT WIĘŹBY DACHOWEJ					

1) Altana 4,75x4,75m
- pokrycie dachu gontem bitumicznym
- impregnacja
- dach kopertowy
-dwie ściany zabudowane krzyżakami
- słupy nośne 18x18 cm
- przygotowanie stóp betonowych

2)

3) Kostka brukowa drewnopodobna około 25 m2 –

4)

System modułowy COMES 2 - Wypełnienie Poczta

Nr katalogowy: **06.59.39**
Optymalne dla grupy wiekowej: **3-7 lat**

Wyrób spełnia wymagania zawarte w:
PN-EN 1176-1:2017-12, PN-EN 1176-3:2017-12
co potwierdza certyfikat wydany przez jednostkę posiadającą akredytację PCA.

WIDOK 1

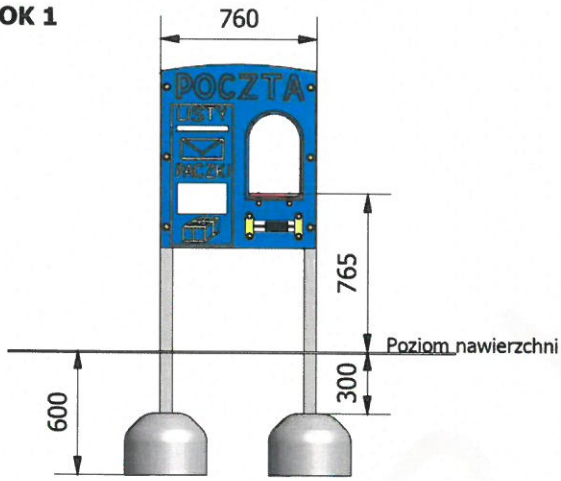

WIDOK 2

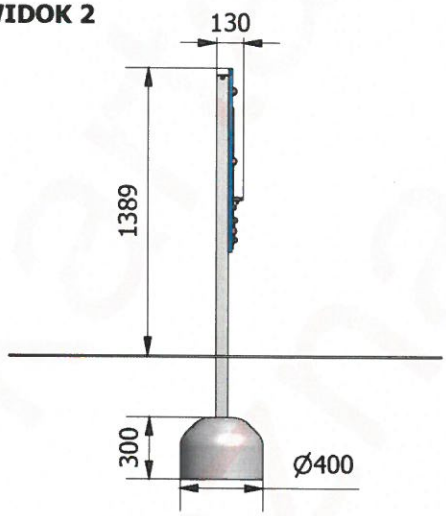

Wymiary	[m]
Dł x Szer	0,76x0,13
Wysokość całkowita	1,4
Liczba użytkowników	2
Rodzaj prefabr	szt.
Wylewka bet. o wadze ok.80 kg	2

*** konstrukcja z profilu zamkniętego 60x60 mm**
*** wypełnienie wykonane z tworzywa HDPE - służy do zabawy w pocztę; posiada ladę i liczydła do zabawy (ozdobione tematyczną grawerką rozwijającą wyobraźnie dzieci i stanowiącą dodatkową atrakcję)**

Zabezpieczenie antykorozyjne elementów stalowych (z wyłączeniem stali nierdzewnej), uzyskiwane jest poprzez przygotowanie powierzchni w procesie piaskownaia lub śrutowania, następnie fosforanowania żelazowego i nałożenia podkładu cynkowego. Malowanie nawierzchniowe wysokiej jakości farbami proszkowymi w wybranych kolorach RAL (wg katalogu, ewentualnie inne kolory), nadaje powierzchni twardość chroniącą przed uszkodzeniami mechanicznymi oraz duże walory estetyczne.

WIDOK Z GÓRY

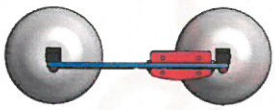

Poz.	Nazwa modułu	Symbol	Ilość	Jm
1	Noga wolnostojąca	S2-W-6	2	szt
2	Wypełnienie bariera 750 – poczta	S2-EPS-22	1	szt

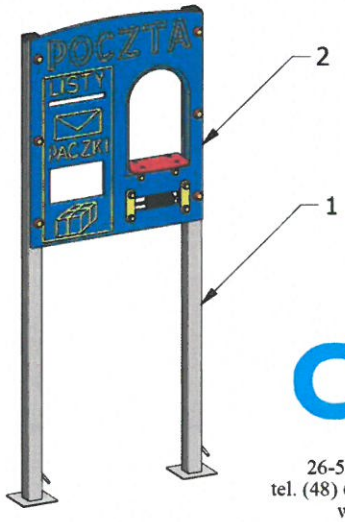

COMES
COMES Sokołowscy Sp.J.
26-500 Szydłowiec, ul. Kościuszki 128A
tel. (48) 617 48 17, 617 60 35, fax (48) 617 48 19
www.comes.pl, comes@comes.pl

System modułowy COMES - Zestaw rekreacyjny
Nr katalogowy: **06.51.219 etap II**

Optymalne dla grupy wiekowej: **3-15 lat**
Wysokość swobodnego upadku: **1200 mm**

Wyrób spełnia wymagania zawarte w:
PN-EN 1176-1:2017-12, PN-EN 1176-3:2017-12
co potwierdza certyfikat wydany przez jednostkę posiadającą akredytację PCA.

WIDOK 1

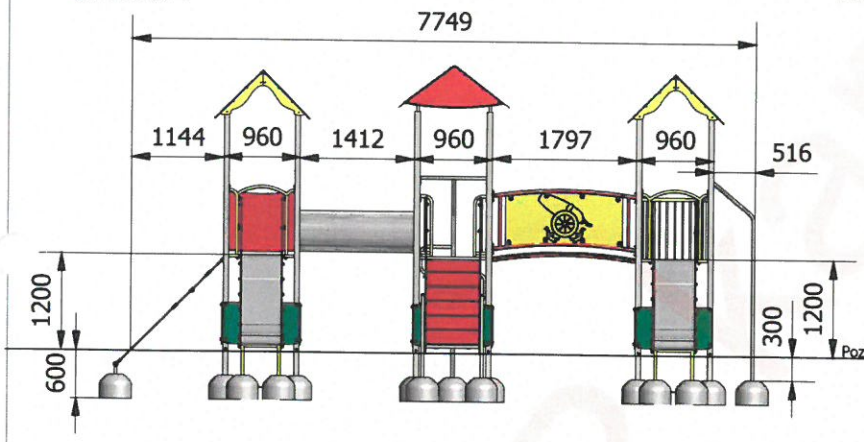

WIDOK 2

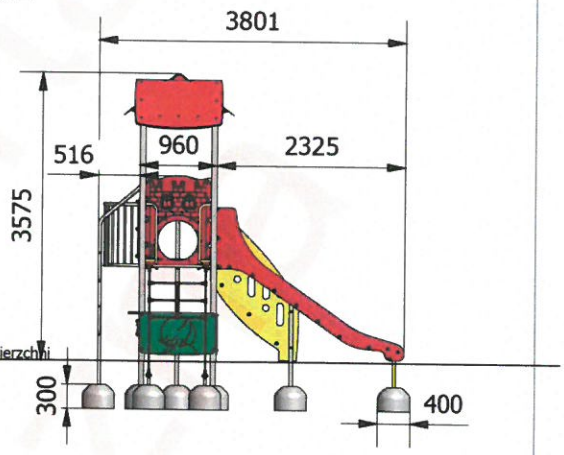

Wymiary	[m]
Dł x Szer	7,75x3,8
Wysokość całkowita	3,6
Wysokośc podłogi	1,2
Strefa bezpieczeństwa	10,8x7,25
Liczba użytkowników	15
Rodzaj prefabrykat	szt.
Wylewka bet. o wadze ok. 80 kg	22

*** konstrukcja nośna z profilu zamkniętego 70x70 mm**
*** dachy i wypełnienia boczne wykonane z tworzywa HDPE (wypełnienie ozdobione tematycznymi wzorami rozwijającymi wyobraźnię i stanowiącymi dodatkową atrakcję na dzieci)**
*** ześlizgi z blachy nierdzewnej, boki zjezdżalni z tworzywa HDPE**
*** podłogi, przejście i stopnie schodów z wytrzymałej, wodoodpornej płyty antypoślizgowej**
*** rura zjazdowa i rura wąż ze stali nierdzewnej**
*** tunel rurowy nierdzewny**
*** elementy linowe z lin stalowo-polipropylenowych, 16 mm**
*** w jednym z wypełnień bocznych zamontowana lada z liczydłami do zabawy w sklep**

Zabezpieczenie antykorozyjne elementów stalowych (z wyłączeniem stali nierdzewnej), uzyskiwane jest poprzez przygotowanie powierzchni w procesie piaskownaia lub śrutowania, następnie fosforanowania żelazowego i nałożenia podkładu cynkowego. Malowanie nawierzchniowe wysokiej jakości farbami proszkowymi w wybranych kolorach RAL (wg katalogu, ewentualnie inne kolory), nadaje powierzchni twardość chroniącą przed uszkodzeniami mechanicznymi oraz duże walory estetyczne.

Minimalna wymagana strefa bezpieczeństwa - powierzchnia zderzenia PZ / obwód **62,5 m2 / 35 mb**
Maksymalna strefa bezpieczeństwa (wynikająca z uproszczenia) / obwód **10,8x7,25 m / 36,1 mb**

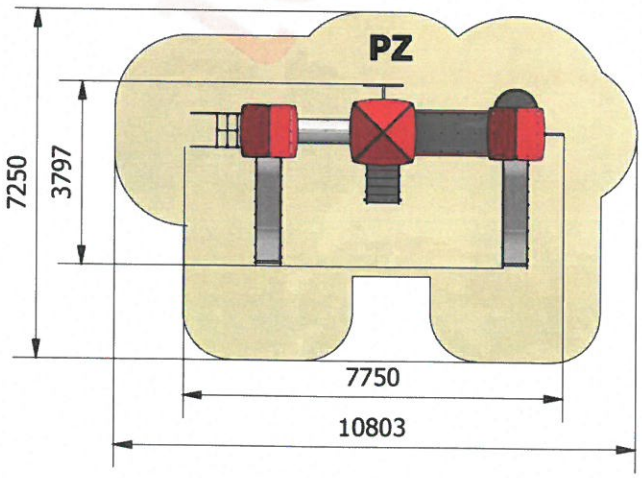

COMES
COMES Sokołowscy Sp.J.
26-500 Szydłowiec, ul. Kościuszki 128A
tel. (48) 617 48 17, 617 60 35, fax (48) 617 48 19
www.comes.pl, comes@comes.pl

System modułowy COMES - Zestaw rekreacyjny
Nr katalogowy: **06.51.219 etap II**

Poniżej przedstawiony jest wygląd zestawu na ETAPIE II.
Elementy zestawu zestawione są w tabeli.

Poz.	Nazwa modułu	Symbol	Ilość	Jm
1	Wieża z podestem na wys. 1200 mm	W-2	3	szt
2	Dach czterospadowy 2	D-7	1	szt
3	Dach dwuspadowy 1	D-1	2	szt
4	Ześlizg z częścią startową 1200	Z-1	2	szt
5	Tunel rurowy nierdzewny 1500	PPW-1	1	szt
6	Most z barierami - jeden poziom	PPW-9	1	szt
7	Schody HDPE 1200	ED-3	1	szt
8	Wejście linowe 1200	ED-4-1200	1	szt
9	Rura wąż 1200	ED-2-1200	1	szt
10	Rura zjazdowa 1200	ED-1-1200	1	szt
11	Balkon zaokrąglony	EPS-6	1	szt
12	Wypełnienie dolne - liczydło + lada	EPS-23	1	szt
13	Wypełnienie bariera 940 - typ pionier	EPS-1/1	1	szt
14	Wypełnienie dolne 940	EPS-26	8	szt
15	Przewężenie	EPS-4	3	szt

Elementy o które został rozbudowany zestaw w Etapie II (względem Etapu I):
W-2 1200 - 1 szt.
D-1 - 1 szt.
PPW-1 - 1 szt.
Z-1 - 1 szt.
EPS-4 - 1 szt.
ED-4 1200 - 1 szt,
EPS-26 - 3 szt.

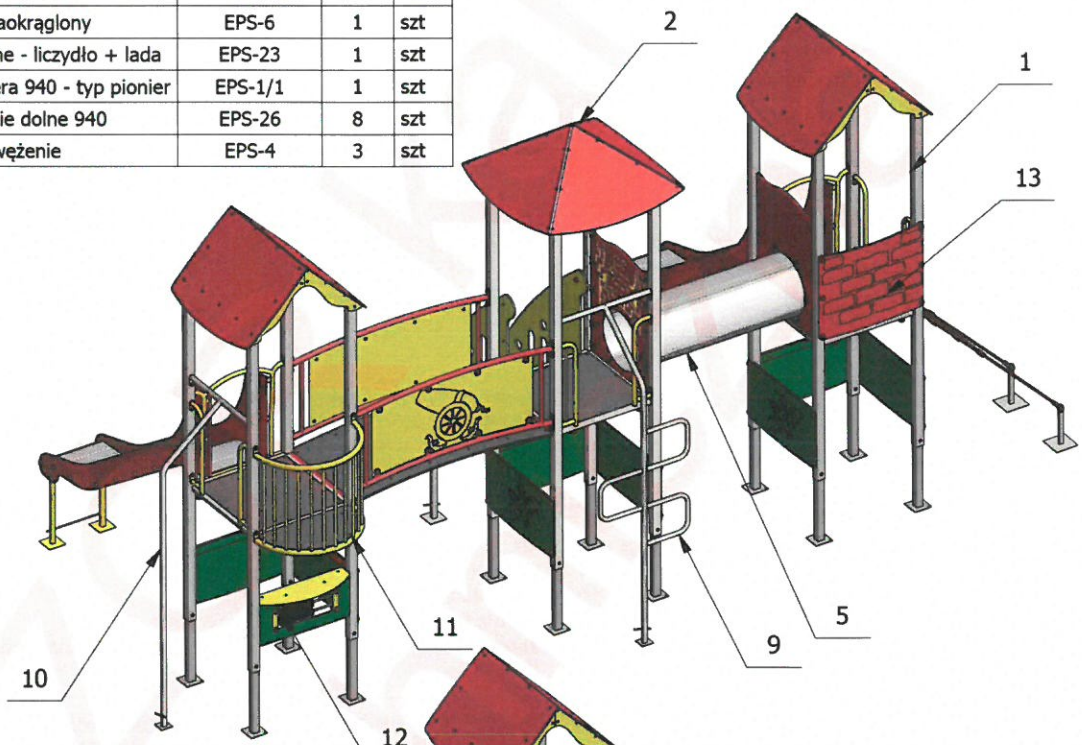

COMES
COMES Sokołowscy Sp.J.
26-500 Szydłowiec, ul. Kościuszki 128A
tel. (48) 617 48 17, 617 60 35, fax (48) 617 48 19
www.comes.pl, comes@comes.pl

Oferta na urządzenia siłowni zewnętrznej Erfit

Gmina Bliżyn

Nazwa	Ilość szt.	Wartość netto [zł]	Wartość brutto [zł]
Zestaw Street Workout SW04 - **drabinka pionowa** - **drabinka pozioma** - **ławeczka skośna** - **poręcze równoległe** - **koła gimnastyczne** - **lina do wspinania** - **drążek wysoki 230 cm** - **drążek wysoki 210 cm** - **drążek średni 150cm** - **drążek niski 110cm** - **drążek niski 40cm**	kpl		
Montaż	kpl		
Transport	kpl		
RAZEM			

Charakterystyka zestawów Street Workout

- wszystkie urządzenia zgodne z normą PN 11630:2015 – potwierdzone atestem producenta;
- montaż do fundamentów zalewanych betonem klasy B30;
- gwarancja 2 lata;
- słup nośny wykonany z profilu kwadratowego 100x100mm, grubość ścianki 3,6 mm;
- słupy nośne zaślepione stalowymi kapslami;
- drążki wykonane z rur stalowych 33 mm i grubości 3,2 mm;
- elementy stalowe malowane proszkowo.;
- zakończenie śrub osłonięte zaślepkami z tworzywa sztucznego.

ERFIT
SIŁOWNIE ZEWNĘTRZNE
www.erfit.pl

Centrala Gdańsk
ul. Kartuska 47
80-141 Gdańsk
58 350 96 95
58 742 10 71
601 757 980
biuro@erfit.pl

Oddział Chorzów
ul. Kościuszki 63
41-503 Chorzów
32 771 38 38
533 333 643
chorzow@erfit.pl

KARTA TECHNICZNA

Seria Street Workout – Zestaw SW|07

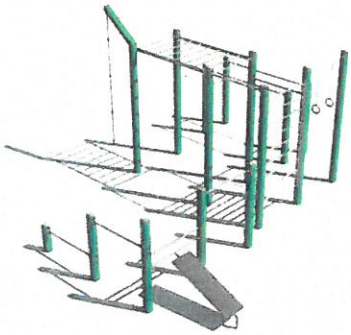

Normy bezpieczeństwa:

PN-EN 16630:2015 – wyposażenie siłowni plenerowych zainstalowanych na stałe.

Przeznaczenie urządzenia:

Urządzenia z serii street workout przeznaczone są do użytku dla dorosłych i dzieci powyżej 14 roku życia lub powyżej 140 cm wzrostu. Dzieci powinny ćwiczyć zawsze pod opieką osób dorosłych. Urządzenia przeznaczone do montażu i użytkowania na dworze.

Wymiary: 4900x4500x3000 [mm]

Wymiary strefy bezpieczeństwa: 8900x8500 [mm]

DANE TECHNICZNE:

Zastosowane materiały:

Słup nośny wykonany z profilu kwadratowego 100x100 mm, grubość ścianki 3,2 mm. Słupy zakończone stalowymi kapslami zaślepiającymi.

Drążki wykonane z rur stalowych o średnicy 33,7 oraz 42,4 mm i grubości 3 mm.

Wszystkie elementy stalowe malowane proszkowo oraz cynkowane.

Wszystkie elementy stalowe łączone są za pomocą śrub M10.

Zakończenie śrub osłonięte zaślepkami z tworzywa sztucznego.

Kolorystyka urządzeń: z palety RAL

Instrukcja dotycząca montażu w podłożu:

Montaż do fundamentów zalewanych betonem klasy B25, wymiary fundamentu jednego słupa nośnego to 500x500x500 [mm].

Informacja dla zarządców siłowni zewnętrznych:

Zarządca powinien stosować się do instrukcji konserwacji i eksploatacji dołączonej do dokumentacji obiektu.

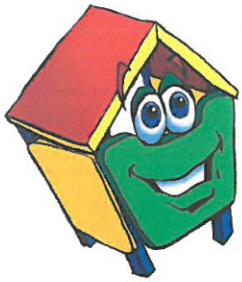

Piaskownica MALWA 2 x 3 m (motyw leśny)

Nr katalogowy: **11.67.00**
Optymalne dla grupy wiekowej: **od 3-12 lat**
WSU: **300 mm**

Wyrób spełnia wymagania zawarte w:
PN-EN 1176-1:2012
co potwierdza certyfikat wydany przez jednostkę posiadającą akredytację PCA.

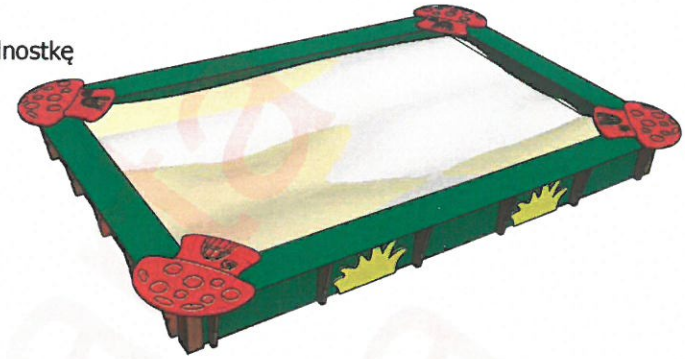

WIDOK 1

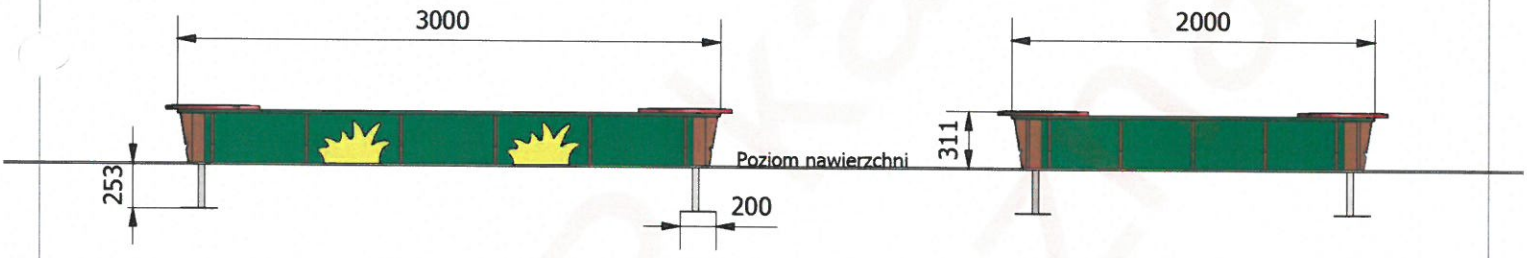

Wymiary	[m]
Dł x Szer	2x3
Wysokość całkowita	0,3
Strefa bezpieczeństwa	5x6
Liczba użytkowników	8

*** konstrukcja piaskownicy i ozdoby z tworzywa HDPE**
*** montaż z zastosowaniem specjalnych stalowych kotew**
*** w opcji stolik A nr katalogowy 11.71.0**
stolik B nr katalogowy 11.74.0

Zabezpieczenie antykorozyjne elementów stalowych (z wyłączeniem stali nierdzewnej), uzyskiwane jest poprzez przygotowanie powierzchni w procesie piaskownaia lub śrutowania, następnie fosforanowania żelazowego i nałożenia podkładu cynkowego. Malowanie nawierzchniowe wysokiej jakości farbami proszkowymi w wybranych kolorach RAL (wg katalogu, ewentualnie inne kolory), nadaje powierzchni twardość chroniącą przed uszkodzeniami mechanicznymi oraz duże walory estetyczne.

Minimalna wymagana strefa bezpieczeństwa - powierzchnia zderzenia PZ / obwód **30 m2 / 22 mb**

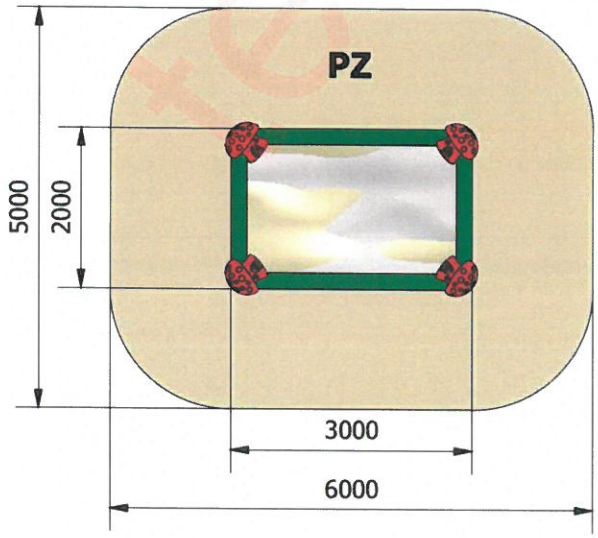

COMES
COMES Sokołowscy Sp.J.
26-500 Szydłowiec, ul. Kościuszki 128A
tel. (48) 617 48 17, 617 60 35, fax (48) 617 48 19
www.comes.pl, comes@comes.pl

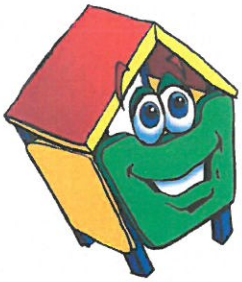

Piaskownica MALWA 2 x 3 m

Nr katalogowy: **11.67.00**
Optymalne dla grupy wiekowej: **od 3-12 lat**
WSU: **300 mm**

Wyrób spełnia wymagania zawarte w:
PN-EN 1176-1:2017-12
co potwierdza certyfikat wydany przez jednostkę posiadającą akredytację PCA.

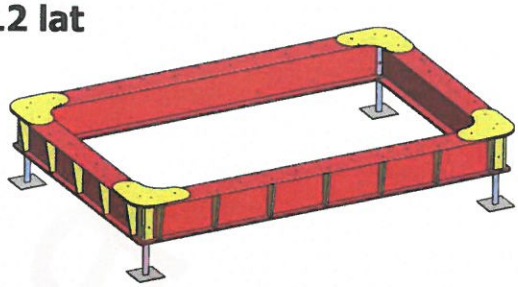

WIDOK 1

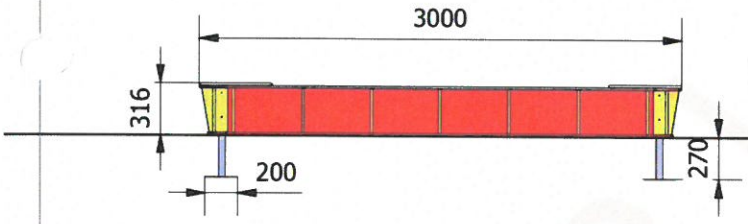

WIDOK 2

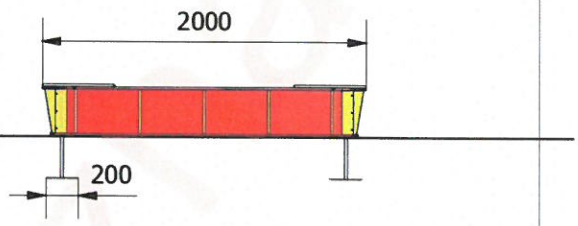

Wymiary	[m]
Dł x Szer	2x3
Wysokość całkowita	0,3
Strefa bezpieczeństwa	5x6
Liczba użytkowników	8

*** konstrukcja piaskownicy z tworzywa HDPE**
*** montaż z zastosowaniem specjalnych stalowych kotew**
*** w opcji stolik A nr katalogowy 11.71.00**
stolik B nr katalogowy 11.74.00

Zabezpieczenie antykorozyjne elementów stalowych (z wyłączeniem stali nierdzewnej), uzyskiwane jest poprzez przygotowanie powierzchni w procesie piaskownaia lub śrutowania, następnie fosforanowania żelazowego i nałożenia podkładu cynkowego. Malowanie nawierzchniowe wysokiej jakości farbami proszkowymi w wybranych kolorach RAL (wg katalogu, ewentualnie inne kolory), nadaje powierzchni twardość chroniącą przed uszkodzeniami mechanicznymi oraz duże walory estetyczne.

Minimalna wymagana strefa bezpieczeństwa - powierzchnia zderzenia PZ / obwód **28,1 m2 / 19,5 mb**

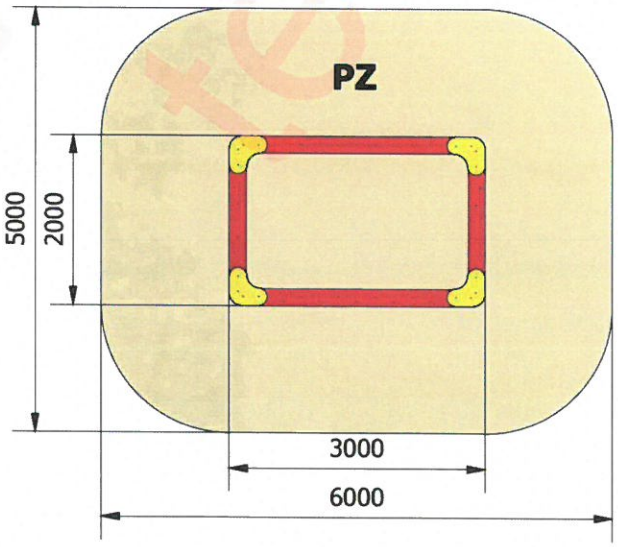

COMES
COMES Sokołowscy Sp.J.
26-500 Szydłowiec, ul. Kościuszki 128A
tel. (48) 617 48 17, 617 60 35, fax (48) 617 48 19
www.comes.pl, comes@comes.pl

Grupa: Huśtawki sprężynowe Śmigło (wzór Rodeo)

Nr katalogowy: **02.11.01**
Optymalne dla grupy wiekowej: **3-12 lat**
Wysokość swobodnego upadku: **500 mm**

Wyrób spełnia wymagania zawarte w:
PN-EN 1176-1:2017-12,
PN-EN 1176-6+AC:2019-03,
co potwierdza certyfikat wydany przez jednostkę posiadającą akredytację PCA.

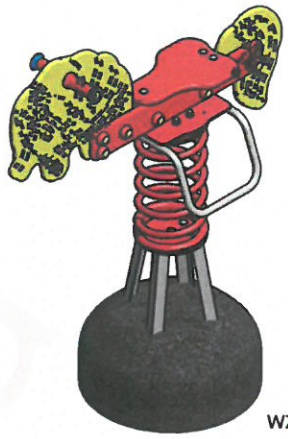

wzór "Rodeo"

WIDOK 1

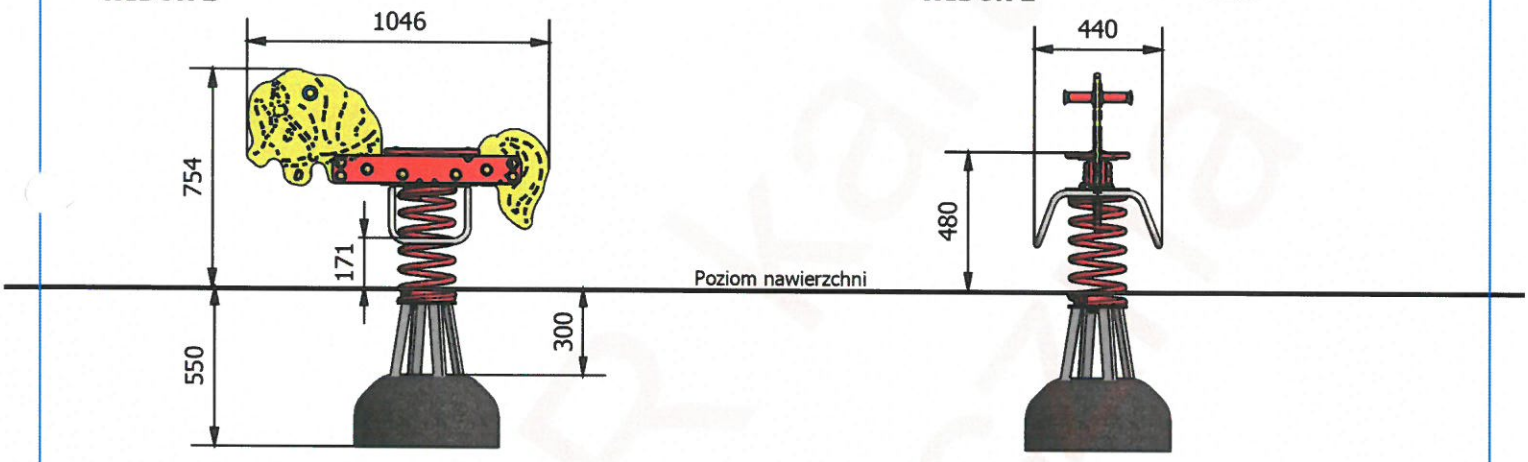

WIDOK 2

Wymiary	[m]
Dł x Szer	1,05x0,45
Wysokość całkowita	0,75
Strefa bezpieczeństwa	3,55x3,05
Liczba użytkowników	1
Rodzaj prefabrykat	szt.
wylewka bet. o wadze ok. 95 kg	1

*** sprężyna z pręta o średnicy 20 mm**
*** siedzisko z tworzywa HDPE**
*** uchwyty plastikowe**
*** sylwetka zwierzęcia z tworzywa HDPE**
*** oparcia pod stopy ze stali nierdzewnej**
*** w opcji siedzisko gumowane**

Zabezpieczenie antykorozyjne elementów stalowych (z wyłączeniem stali nierdzewnej), uzyskiwane jest poprzez przygotowanie powierzchni w procesie piaskownaia lub śrutowania, następnie fosforanowania żelazowego i nałożenia podkładu cynkowego. Malowanie nawierzchniowe wysokiej jakości farbami proszkowymi w wybranych kolorach RAL (wg katalogu, ewentualnie inne kolory), nadaje powierzchni twardość chroniącą przed uszkodzeniami mechanicznymi oraz duże walory estetyczne.

Minimalna wymagana strefa bezpieczeństwa - powierzchnia zderzenia PZ / obwód **10 m2 / 11,5 mb**

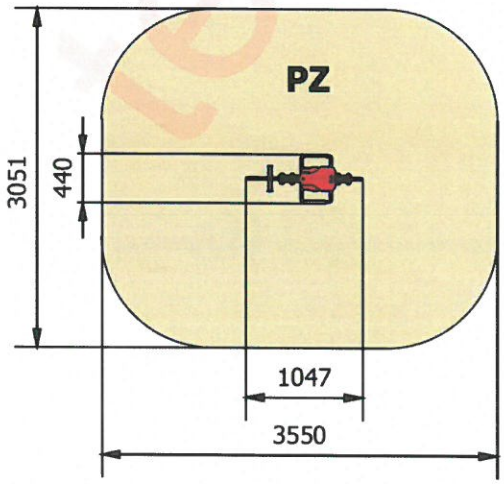

COMES

COMES Sokołowscy Sp.J.
26-500 Szydłowiec, ul. Kościuszki 128A
tel. (48) 617 48 17, 617 60 35, fax (48) 617 48 19
www.comes.pl, comes@comes.pl

Grupa: Huśtawki sprężynowe Śmigło

Nr katalogowy: **02.13.02**
Optymalne dla grupy wiekowej: **3-12 lat**
Wysokość swobodnego upadku: **600 mm**

Wyrób spełnia wymagania zawarte w:
PN-EN 1176-1:2017-12,
PN-EN 1176-6+AC:2019-03,
co potwierdza certyfikat wydany przez jednostkę posiadającą akredytację PCA.

WIDOK 1

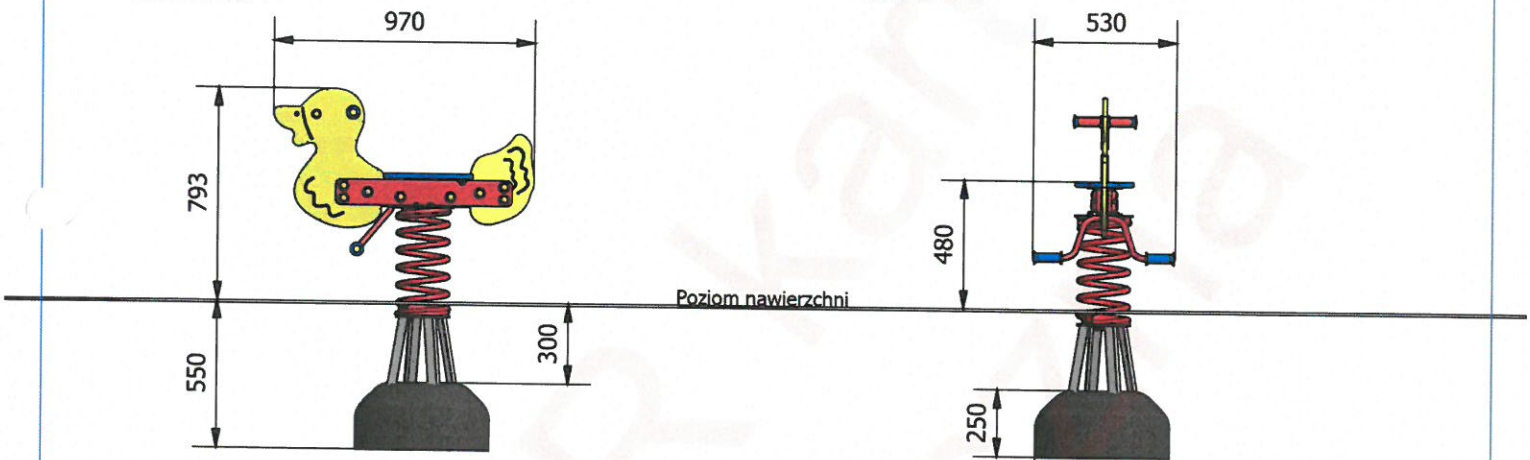

WIDOK 2

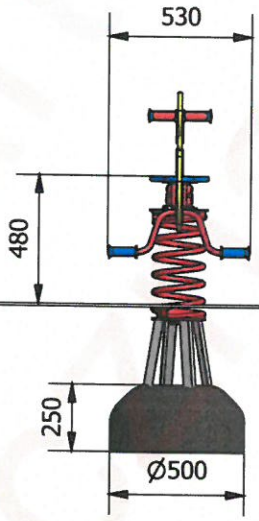

Wymiary	[m]
Dł x Szer	1,1 x0,55
Wysokość całkowita	0,9
Strefa bezpieczeństwa	3,5x3,15
Liczba użytkowników	1
Rodzaj prefabrykat	szt.
wylewka betonowa o wadze ok.95 kg	1

*** sprężyna z pręta o średnicy 20 mm**
*** konstrukcja z profilu zamkniętego 50x20 mm**
*** siedzisko i sylwetka zwierzątka z tworzywa HDPE**
*** uchwyty plastikowe**
*** w opcji różne wzory**
*** w opcji siedzisko gumowane**
*** do montażu zastosowany sprecjalny stalowy stelaż**

Zabezpieczenie antykorozyjne elementów stalowych (z wyłączeniem stali nierdzewnej), uzyskiwane jest poprzez przygotowanie powierzchni w procesie piaskownaia lub śrutowania, następnie fosforanowania żelazowego i nałożenia podkładu cynkowego. Malowanie nawierzchniowe wysokiej jakości farbami proszkowymi w wybranych kolorach RAL (wg katalogu, ewentualnie inne kolory), nadaje powierzchni twardość chroniącą przed uszkodzeniami mechanicznymi oraz duże walory estetyczne.

Minimalna wymagana strefa bezpieczeństwa - powierzchnia zderzenia PZ / obwód **10,2 m2 / 11,6 mb**

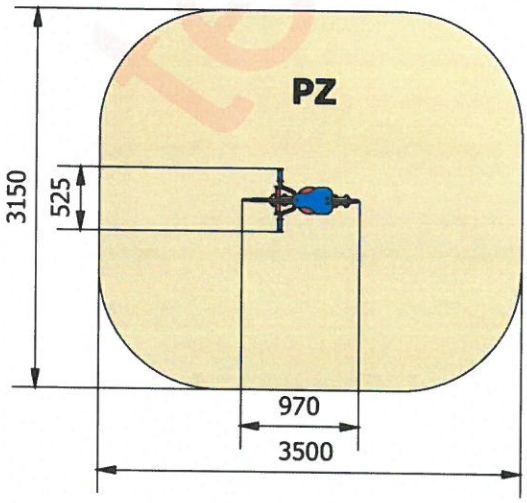

COMES
COMES Sokołowscy Sp.J.
26-500 Szydłowiec, ul. Kościuszki 128A
tel. (48) 617 48 17, 617 60 35, fax (48) 617 48 19
www.comes.pl, comes@comes.pl

Przykładowe wzory huśtawki sprężynowej Nr 02.13.02

wzór "Kaczorek"

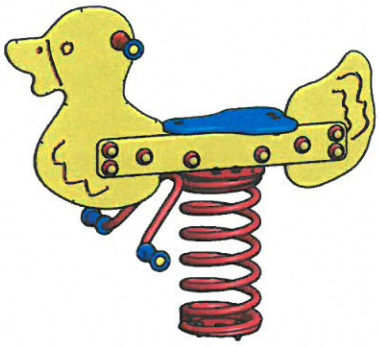

wzór "Konik"

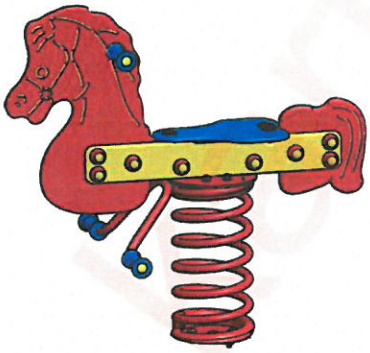

wzór "Kotek"

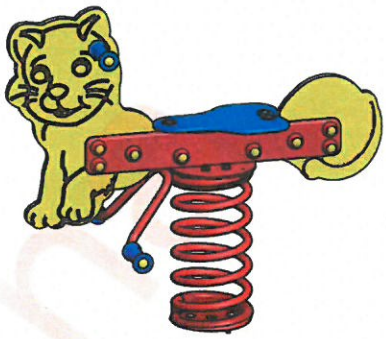

wzór "Motocykl"

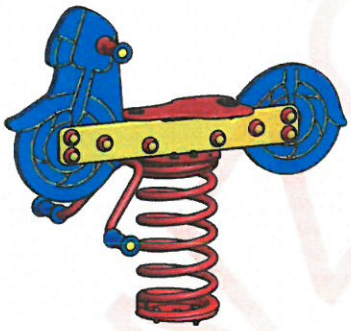

wzór "Tygrys"

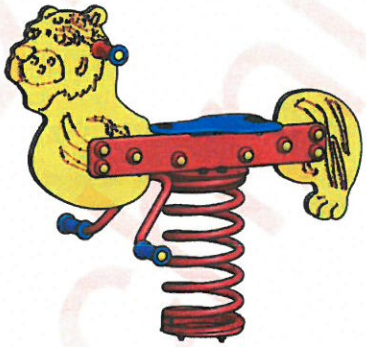

COMES

COMES Sokołowscy Sp.J.
26-500 Szydłowiec, ul. Kościuszki 128A
tel. (48) 617 48 17, 617 60 35, fax (48) 617 48 19
www.comes.pl, comes@comes.pl

NOVUM

WYPOSAŻENIE SAL

kontakt | wyszukaj | ulubione | zaloguj | koszyk 25

PLACE ZABAW | FITNESS PARK | STREET WORKOUT | PSIE PLACE ZABAW | WYPOSAŻENIE SAL

TWÓJ KOSZYK

1)

Kosz na śmieci Miejski II — Usuń

nr.kat: 5217

standard wykonania: Inne — Zmień

cena brutto:

ilość: - 1 + Przelicz

wartość brutto:

2)

Naklejka do Regulaminu fitness — Usuń

nr.kat: 4401NAR

standard wykonania: Inne — Zmień

cena brutto:

ilość: - 1 + Przelicz

wartość brutto:

3)

Wyciskanie siedząc — Usuń

nr.kat: 4414

standard wykonania: Montowane d — Zmień

cena brutto:

ilość: - 1 + Przelicz

wartość brutto:

4)

Narciarz — Usuń

nr.kat: 4416

standard wykonania: Montowane d — Zmień

cena brutto:

ilość: - 1 + Przelicz

wartość brutto:

Motyl odwrotny — Usuń

nr.kat: 4425

5)

Motyl odwrotny Usuń

nr.kat: 4425

standard wykonania: Montowane d Zmień

cena brutto :

ilość: - 1 + Przelicz

wartość brutto:

6)

Twister Usuń

nr.kat: 4411

standard wykonania: Montowane d Zmień

cena brutto :

ilość: - 1 + Przelicz

wartość brutto:

7)

Naklejka do Narciarz 310x730 Usuń

nr.kat: 4416NA

standard wykonania: Inne Zmień

cena brutto :

ilość: - 1 + Przelicz

wartość brutto:

8)

Naklejka do Wyciskanie siedząc 310x730 Usuń

nr.kat: 4414NA

standard wykonania: Inne Zmień

cena brutto :

ilość: - 1 + Przelicz

wartość brutto:

9)

Naklejka do Motyl 310x730 Usuń

nr.kat: 4419NA

standard wykonania: Inne Zmień

cena brutto :

Naklejka do Motyl 310x730 Usuń

nr.kat: 4419NA
standard wykonania: Inne Zmień
cena brutto :
ilość: - 1 + Przelicz
wartość brutto:

10)

Naklejka do Orbitrek 310x730 Usuń

nr.kat: 4404NA
standard wykonania: Inne Zmień
cena brutto :
ilość: - 1 + Przelicz
wartość brutto:

11)

Naklejka do Wioślarz 310x730 Usuń

nr.kat: 4405NA
standard wykonania: Inne Zmień
cena brutto :
ilość: - 1 + Przelicz
wartość brutto:

12)

Naklejka do Twister 310x730 Usuń

nr.kat: 4411NA
standard wykonania: Inne Zmień
cena brutto :
ilość: - 1 + Przelicz
wartość brutto:

13)

Mała tabliczka informacyjna Usuń

nr.kat: 5328
standard wykonania: - Zmień
cena brutto :

Naklejka do Twister 310x730 Usuń

nr.kat: 4411NA

standard wykonania Inne Zmień

cena brutto :

ilość: - 1 + Przelicz

wartość brutto:

Mała tabliczka informacyjna Usuń

nr.kat: 5326

standard wykonania . Zmień

cena brutto :

ilość: - 1 + Przelicz

wartość brutto:

14)

Pylon Usuń

nr.kat: 4401

standard wykonania . Zmień

cena brutto :

ilość: - 3 + Przelicz

wartość brutto:

15)

Stolik do gry w szachy Usuń

nr.kat: 4111

standard wykonania Inne Zmień

cena brutto :

ilość: - 1 + Przelicz

wartość brutto:

16)

Ławka na stelażu betonowym z oparciem Usuń

nr.kat: 5009

standard wykonania Inne Zmień

17)

Ławka na stelażu betonowym z oparciem Usuń

nr kat: 5009

standard wykonania: Inne Zmień

cena brutto:

ilość: - 5 + Przelicz

wartość brutto:

18)

Ławka na stelażu betonowym Usuń

nr kat. 5008

standard wykonania: Inne Zmień

cena brutto:

ilość: - 2 + Przelicz

wartość brutto:

19)

Kosz na śmieci z pokrywą otwieraną Usuń

nr kat 52062

standard wykonania: Ocynk Zmień

cena brutto:

ilość: - 1 + Przelicz

wartość brutto:

20)

Montaż na terenie kraju

wartość brutto:

Rezygnuję z montażu

Rezygnując z usługi montażu zobowiązuję się we własnym zakresie zamontować zamówione urządzenie zgodnie z instrukcjami montażu. Tym samym mam pełną świadomość, że gwarancja nie obejmuje usterek oraz szkód spowodowanych nieprawidłowym/wadliwym montażem.

21)

Transport na terenie kraju

kod pocztowy dostawy: 26-120 przelicz

wartość brutto:

Rezygnuję z transportu

Rezygnując z usługi transportu zobowiązuję się we własnym zakresie odebrać zamówiony towar z siedziby firmy NOVUM w terminie uzgodnionym z Biurem Obsługi Klienta.

NOVUM

WYPOSAŻENIE SAL

kontakt | wyszukaj | ulubione | zaloguj | koszyk (3)

PLACE ZABAW | FITNESS PARK | STREET WORKOUT | PSIE PLACE ZABAW | WYPOSAŻENIE SAL

TWÓJ KOSZYK

22)

Orbitrek

Usuń

nr kat: 4404

standard wykonania: Montowane c | Zmień

cena brutto:

ilość: - 1 + | Przelicz

wartość brutto:

23)

Wioślarz

Usuń

nr kat: 4405

standard wykonania: Montowane c | Zmień

cena brutto:

ilość: - 1 + | Przelicz

wartość brutto:

24)

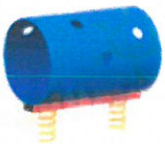

Sprężynowiec Tuba

Usuń

nr kat: 3015EPZ

standard wykonania: Ekstra plus oc | Zmień

cena brutto:

ilość: - 1 + | Przelicz

wartość brutto:

Montaż na terenie kraju

wartość brutto:

Rezygnuję z montażu

Rezygnując z usługi montażu zobowiązuję się we własnym zakresie zamontować zamówione urządzenie nie zgodnie z instrukcjami montażu. Tym samym mam pełną świadomość, że gwarancja nie obejmuje uszterek oraz szkód spowodowanych